BOREAL

Pokyny pro instalaci, provoz a údržbu

INDEX

1. VŠEOBECNÁ UPOZORNĚNÍ 3

2. CELKOVÝ POPIS 3

2.1. SPECIFIKACE JEDNOTLIVÝCH MODELŮ 5
2.1.1. ŘADA E1000 & E1000S 5
2.1.2. ŘADA E4000, E5000 & E6000 5
2.1.3. ŘADA E6000 6
2.1.4. NUCENÁ VENTILACE (POUZE U MODELŮ S TURBÍNOU) 6
2.1.5. ZAPOJENÍ TURBÍNY 6
2.1.6. PŘIPOJENÍ VLOŽKY 6
2.1.7. VÝMĚNA TURBÍNY 7
2.1.8. ZÁKLADNA/KÓJE PRO ULOŽENÍ PALIVOVÉHO DŘEVA 7
2.1.9. VÝMĚNA STANDARDNÍHO RÁMU 7

3. INSTALACE A BEZPEČNOSTNÍ POKYNY 8

4. KOMÍN 9

4.1. PŘIPOJENÍ KAMEN KE KOMÍNU 10
4.2. POVRCH A INSTALACE VLOŽKY 10
4.3. KOMÍNOVÝ NÁSTAVEC 11

5. PŘÍVOD VNĚJŠÍHO VZDUCHU 11

6. POVOLENÁ/NEPOVOLENÁ PALIVA 12

7. ZPROVOZNĚNÍ (PRVNÍ ZATOPENÍ) 12

8. ZATÁPĚNÍ A BĚŽNÝ PROVOZ 12

9. SERVISNÍ ČINNOST A OŠETŘOVÁNÍ 13

9.1. ČIŠTĚNÍ KOMÍNA 13
9.2. ČIŠTĚNÍ SKLA 13
9.3. ODSTRAŇOVÁNÍ POPELA 13
9.4. ČIŠTĚNÍ VNĚJŠÍHO POVRCHU 13

10. SEZÓNNÍ ODSTÁVKY 13

11. POKYNY PRO ODSTRAŇOVÁNÍ ZÁVAD 14

1. VŠEOBECNÁ UPOZORNĚNÍ

Instalaci kamen je nutno provést v souladu s místními, vnitrostátními, nebo evropskými právními předpisy.
Naše odpovědnost se omezuje pouze na dodávku tohoto zařízení. Instalace musí být provedena podle postupů obvyklých pro tento druh zařízení, indikací uvedených v tomto návodu a odpovídajících profesních pravidel. Technici provádějící instalaci musí být kvalifikováni a musí mít oficiální licenci, svou pracovní činnost budou vykonávat pro podniky přejímající odpovědnost za konkrétní instalaci.

Výrobce nenese odpovědnost za provedení změn u originálního výrobku bez předchozího písemného souhlasu a ani za používání neoriginálních náhradních dílů nebo součástí.

2. CELKOVÝ POPIS

Zařízení, které jste si zakoupili, obsahuje následující části:

- Těleso kamen umístěné na paletě.
- Uvnitř topeniště naleznete: krabici/sáček obsahující tepelně odolnou rukavici, která vám umožní manipulaci s prvky pro regulaci vzduchu a dvířky. Kouřový deflektor.
- U modelů s varnou deskou naleznete rovněž sadu pro grilování.
- U produktů řady E6000 naleznete plastovou ochranu pro sezónní odstávky.
- U kovových krbů je k dispozici teleskopický gril

Uvedené zařízení je vyrobeno z několika prvků tvořených svařovanými ocelovými plechy o různé tloušťce a z vermikulitu (oranžového žáruvzdorného materiálu, který zakrývá stěny). Toto zařízení má rovněž panoramatická dvířka s vitrokeramickým sklem (odolným do teploty 750 °C) a keramický kord pro zajištění vzduchotěsnosti topeniště.

Ohřev je zajištěn:

a. **Konvekcí:** kamna vydávají teplo díky průchodu vzduchu krytem nebo tělesem.
b. **Nucenou konvekcí (pouze u modelů s turbínou):** pomocí turbíny umístěné vespod je vzduch o pokojové teplotě nasáván a po ohřátí vypouštěn zpět do místnosti.
c. **Radiací**: teplo je vyzařováno do vnějšího prostředí přes vitrokeramické sklo a těleso kamen.

Produktové modely obsahují některé nastavovací prvky pro dosažení dokonalého spalování.

Primární přívod vzduchu
Slouží pro seřízení vzduchu, který prochází popelníkem a roštem směrem k palivu. Primární vzduch je pro spalovací proces nezbytný.
Je nutno zajistit časté vyprazdňování popelníku tak, aby primární přívod vzduchu pro spalování nebyl blokován přítomností popela. Primární vzduch rovněž rozdmychává oheň. Potřebná regulace se nachází pod dvířky a je nutno provést její posun zleva doprava: posun doprava odpovídá vyššímu přísunu, s výjimkou modelů CH4000EI, CH4000EIS, I70EI, I70EIS, I90EI a I90EIS, kde je tomu opačně.

Sekundární přívod vzduchu
Je navržen jako přídavné spalování pro cílené spálení uhlíku, který neshořel v první fázi. Tento způsob zvyšuje účinnost a zajišťuje, aby sklo zůstalo čisté. Vstup je umístěn na horní straně mezi dvířky a sklem. Tento prvek není seřizovatelný.

Regulace primárního vzduchu

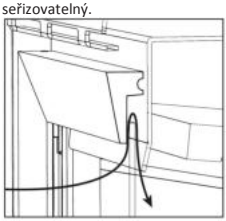
Sekundární přívod vzduchu

Dvojité spalování
U tohoto systému je do topeniště zaveden druhý předehřátý vstupní vzduch. Tento způsob umožňuje sekundární spalování plynných zplodin nespálených v první fázi, čímž lze dosáhnout vysoké účinnosti procesu, značné úspory paliva a snížení emise znečišťujících látek. V zadní části se nachází vstup zpětného předehřátého toku, který však není seřizovatelný. Uvedený tok proudí několika malými otvory umístěnými ve stěně topeniště.
Spalování není vždy stabilní. Ve skutečnosti může být tento proces ovlivněn povětrnostními podmínkami nebo vnější teplotou. Tímto dochází ke změnám tahu daného zařízení.

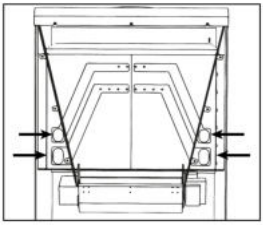

Zadní přívod vzduchu

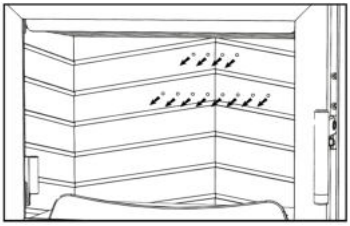

Dvojité spalování

Deflektor

Deflektor je základní součástí zajišťující řádný chod kamen. Musí být umístěn ve správné pozici a bez tohoto deflektoru se kamna nesmí používat. Tímto by mohlo dojít ke ztrátě záruky.

VAROVÁNÍ!:
Nepřítomnost deflektoru způsobí nadměrný tah. Za těchto podmínek dojde k rychlému hoření, nadměrné spotřebě dřeva a přehřívání zařízení.

Z bezpečnostních důvodů není deflektor v průběhu přepravy nainstalovaný. Tuto desku naleznete uvnitř topeniště. Pro její řádné umístění postupujte podle následujících kroků:

Čelní modely

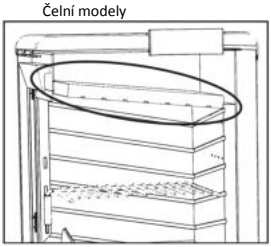

Rohové modely

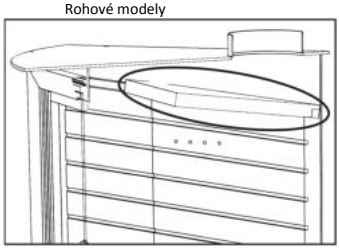

Deflektor je nutno uložit na boční podpěry topeniště.

Gril

Jedná se o příslušenství, které je součástí některých modelů. Lze ho seřídit pro použití ve dvou různých výškách v závislosti na použitém bočním vodítku.

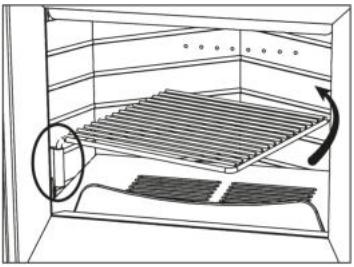

U modelů řady EH7000 pec obsahuje gril umístěný přímo na základně pece.
Za účelem prevence poškození tácu se doporučuje jeho vytažení z pece v případě, že se nepoužívá.

Pec

Kamna řady EH7000 mají ve své horní části umístěnou pec s hermetickou komorou.
Ohřev je zajištěn přímým prostupem tepla ze základny pece. Na peci se nachází jedna trubka spojující komoru pro vaření s kouřovodem tak, aby došlo k odvodu plynů vzniklých uvnitř pece.

Tato pec obsahuje následující komponenty:

- Teploměr

VAROVÁNÍ! Teploměr udává teplotu zóny pece pro vaření, v žádném případě neudává teplotu topeniště.

Maximální teplota zóny pece pro vaření je 200–230°C. Pokud bude teploměr uvádět dosažení vyšší teploty v peci, bude to znamenat, že došlo k přetížení zařízení, a tato skutečnost povede ke ztrátě záruky.

Varná deska
U modelů řady E4000, E5000 a E6000 je pro účely vaření v horní části umístěna varná deska s krytem. Ohřev je zajištěn přímým prostupem tepla.

Varná deska se skládá z:

- Skelné desky

Zde můžete přímo položit vaše příslušenství pro tepelnou úpravu potravin. Naleznete zde dvě plochy určené pro vaření. Produkty řady E4000 místo tohoto materiálu obsahují část z uhlíkaté oceli.

Kryt kouřovodu/teleskopický kryt
Krb dále obsahuje kovový kryt kouřovodu pro zakrytí kouřových trubek. Tato část v žádném případě neslouží jako kouřová trubka. Uvedená část se skládá ze dvou dílů:

- z pevné části, kterou je nutno umístit na horní část krytu;
- z pohyblivé části (teleskopické) o rozměrech cca 50 cm, která se zasouvá do pevné části. Uvedený teleskopický díl bude potřeba vysouvat tak dlouho, dokud se nedotkne stropu.

Poté ho přišroubujte přes příslušné otvory.

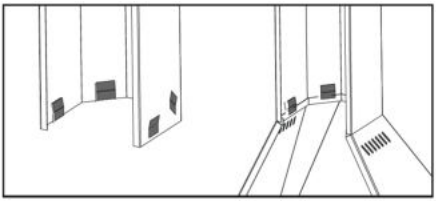

Topeniště

Vnitřní část topeniště je sestavena z demontovatelných litinových nebo vermikulitových desek; tento produkt se v žádném případě nesmí používat, pokud tyto desky byly vytaženy ven. Za této situace by mohlo dojít ke ztrátě záruky.

2.1. SPECIFIKACE JEDNOTLIVÝCH MODELŮ

2.1.1. ŘADA E1000 & E1000S

Pro instalaci produktů řady E1000 a E1000S se dodává kovová Z tvarovka, která se musí přišroubovat ke zdi; tato tvarovka ponese celkovou hmotnost.

DŮLEŽITÉ UPOZORNĚNÍ!!!: je nezbytné zajistit, aby použitá zeď byla schopna unést hmotnost krbu (tj. 103 kg a k tomu ještě hmotnost palivového dřeva). Nedoporučuje se provádět instalaci krbu na zdi postavené z materiálů, které nezajistí požadovanou únosnost, nebo na zdi postavené z hořlavých materiálů.

2.1.2. ŘADA E4000, E5000 & E6000

Tyto modely obsahují zadní výstup spalin, takže pro jejich zapojení je potřeba ke kamnům připojit koleno 90°, a zbývající část trubky vždy ve vertikálních sekcích. Upozorňujeme na to, že použití horizontálních sekcí není povoleno.

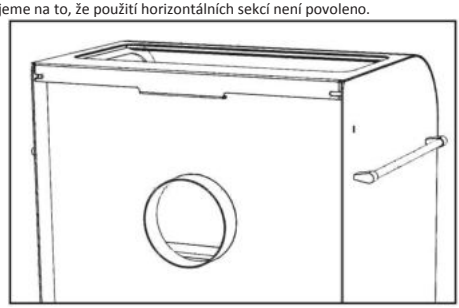

2.1.3. ŘADA E6000

Modely řady E6000 lze instalovat ve venkovním prostředí. Tyto modely obsahují za účelem jejich přemísťování 2 kolečka a nastavitelné rukojeti pro usnadnění jejich transportu. Z důvodu bezpečnosti a pohodlí doporučujeme uvedené zařízení přemísťovat, pokud je v chladném stavu a bez napojení odvodu spalin.

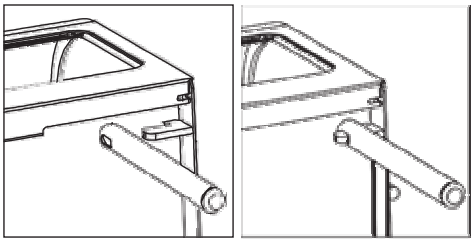

2.1.4. NUCENÁ VENTILACE (POUZE U MODELŮ S TURBÍNOU)

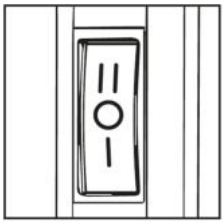

Některé modely kamen obsahují turbínu o průtočné kapacitě 225 m^3/h. Vložky produktové řady I70, I70E a I70/3 obsahují tangenciální turbínu o průtočné kapacitě 290 m3/h a u řady I90, I90E a I90/3 pak tangenciální turbínu o průtočné kapacitě 335 m3/h. Veškeré krby obsahují tangenciální turbínu o průtočné kapacitě 290 m3/h s výjimkou modelů řady CH2000, které obsahují turbínu o průtočné kapacitě 225 m3/h. Uvedená turbína slouží ke zlepšení distribuce tepla prostřednictvím ventilace v místnosti instalace.

Uvedené tři pozice plní následující funkce:

- **Pozice 0:** pokud v komoře neprobíhá spalování, ventilátory jsou vypnuté, a to na základě vybavení kamen termostatem, který reguluje ventilátor v závislosti na teplotě kamen.
- **Pozice 1:** ventilátory se otáčejí nízkou rychlostí.
- **Pozice 2:** ventilátory se otáčejí vysokou rychlostí.

2.1.5. ZAPOJENÍ TURBÍNY

Na pravé zadní straně kamen se nachází kabel pro zapojení do elektrické sítě.
Doporučuje se ho nepřerušovat v celé délce, protože tato část může být užitečná v případě potřeby změny uvnitř elektrických komponent. Je stanovena povinnost zajistit řádné připojení instalace k uzemnění.

Instalaci systému může provádět pouze zkušený pracovník s kvalifikací podle platných předpisů.

VAROVÁNÍ!
Veškeré modely musí být vždy zapojeny do elektrické sítě tak, aby se v případě vysoké teploty mohla turbína uvést do provozu a zajistit odsávání tepla do místnosti, kde je zařízení umístěno, nebo do místností sousedních. Při jejím chodu nesmí v žádném případě dojít k odpojení zástrčky od sítě. V tomto případě dojde ke zrušení záruky.

2.1.6. PŘIPOJENÍ VLOŽKY

Vložky jsou opatřeny spojovacími prvky pro dva přídavné výstupy ventilace. Pro jejich instalaci postupujte podle následujících kroků:

a. Demontujte těsnicí uzávěry vzduchových výstupů umístěných na horní části víka.
b. Ustavte spojovací objímky na otvoru či otvorech.
c. Vyvrtejte otvory do zdi nebo stávajícího krytu za účelem protažení a instalace ohnivzdorných flexibilních trubic (o průměru 12 cm) s jejich příslušným napojením.
d. Připevněte tyto trubice pomocí kovových svorek k odpovídajícím objímkám a mřížkám. Žádná z trubic nesmí přesáhnout délku 3,5 m a všechny trubice musí být izolované izolačními materiály tak, aby se zabránilo hluku a tepelným ztrátám.
e. Mřížky musí být umístěny výše než 2 m nad úrovní podlahy, aby nedocházelo k nežádoucímu obtěžování osob prouděním ohřátého vzduchu.

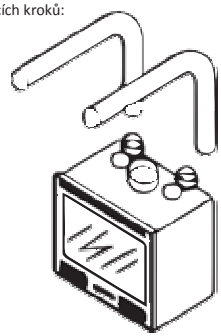

Pomocná ventilace
Všechny vložky jsou opatřeny seřizovatelnou klapkou umístěnou v horní části rámu, kde je možno zvolit, zda bude veškerý vzduch proudit existujícími kanálky, nebo zda bude malý podíl proudit přední částí dané vložky.

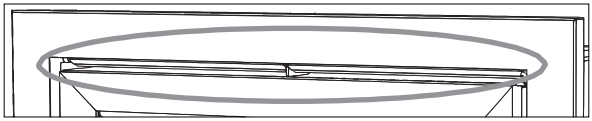

VAROVÁNÍ!
Pokud nevyužíváte žádný pomocný systém kanálků s výstupy, musíte otevřít seřizovatelnou klapku tak, aby vzduch mohl proudit přední částí dané vložky.

2.1.7. VÝMĚNA TURBÍNY

V případě potřeby výměny kterékoliv elektrické komponenty se daný postup provede pomocí odšroubování spodních šroubků, jak je patrné z obrázku. Odpojte a vyměňte vadný prvek a nainstalujte ho do původního stavu.

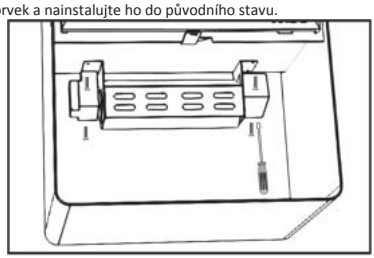

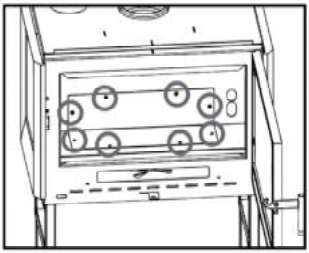

V případě potřeby opravy nebo výměny tangenciálního ventilátoru u modelů řady I70, I90, CH1000, CH2000 a CH3000 není nutné danou vložku odinstalovávat, protože je ventilátor umístěn pod základnou. Přístup ke komponentám je možný přes topeniště pomocí následujících kroků:

1. Vyjměte vermikulitový deflektor.
2. Vyjměte zadní vermikulitovou desku.
3. Vyjměte litinový rošt.
4. Vyšroubujte šroubky nosníku ventilátoru, nadzvedněte levou stranu a vyjměte ho. Věnujte pozornost instalačním vodičům.

V případě modelů řady I70E, I90E, I70/3, I90/3, CH4000E a CH5000 postupujte podle následujících kroků:

1. Demontujte boční vermikulitové části zatáhnutím ze předu.
2. Vytáhněte litinový rošt jeho vyjmutím ze stran.
3. Vyjměte deflektor.
4. Vyjměte zadní vermikulitové části.
5. Vyšroubujte šroubky nosníku ventilátoru, nadzvedněte levou stranu a vyjměte ho. Věnujte pozornost instalačním vodičům.

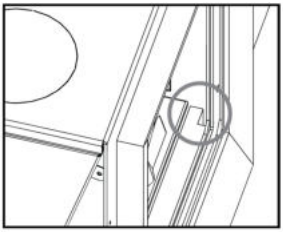

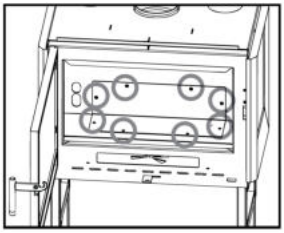

2.1.8. ZÁKLADNA/KÓJE PRO ULOŽENÍ PALIVOVÉHO DŘEVA

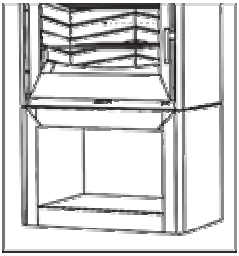

Ve spodní části vašeho krbu nebo kamen, v závislosti na příslušném modelu, se nachází prostor, který můžete využít pro účely uložení palivového dřeva. Z bezpečnostních důvodů je nezbytné zabránit přílišnému přeplnění tohoto prostoru tak, aby se uložené dřevo nevznítilo (v závislosti na množství přikládaném do topeniště, viz tabulka s technickými parametry).

2.1.9. VÝMĚNA STANDARDNÍHO RÁMU

Standardní rám, spojující vložku do jednoho celku, je demontovatelný, čímž se usnadňuje jeho instalace.

Řada I70 a I90:

Za účelem demontáže standardního rámu postupujte následujícím způsobem:

1. Demontujte dvířka, otevřete je a vytáhněte.
2. Vyšroubujte šroubky rámu znázorněného na obrázku.
3. Demontujte rám a umístěte vložku, upevněte ji a zpětně nainstalujte rám a dvířka.

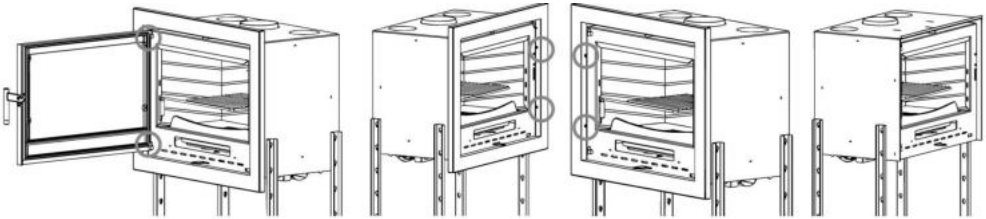

Řada I70E, I90E, I70/3 a I90/3:

1. Vyšroubujte zadní šroubky z horní a spodní části rámu a vytáhněte ho ven.
2. Vyšroubujte šroubky vertikálního rámu a vytáhněte ho ven.
3. Umístěte vložku, upevněte ji a zpětně nainstalujte rámy.

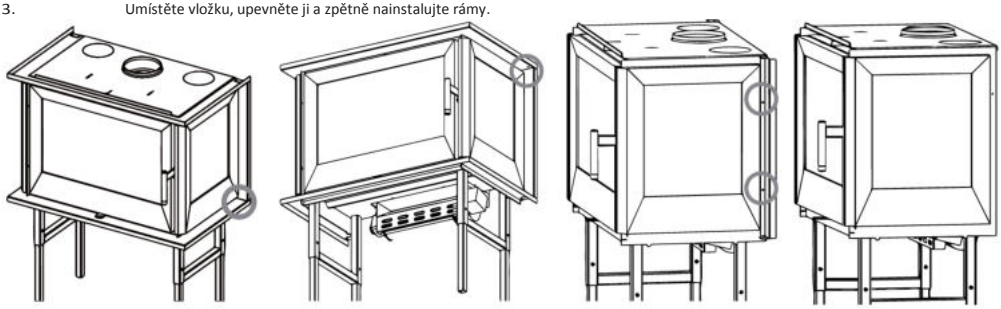

3. INSTALACE A BEZPEČNOSTNÍ POKYNY

Způsob instalace kamen bude mít vliv na jejich bezpečnost a řádnou funkci. Z tohoto důvodu se doporučuje, aby instalaci prováděly osoby kvalifikované a se znalostmi požadavků pro splnění ustanovení instalačních a bezpečnostních norem. Pokud není instalace kamen řádně provedena, může to vést k vážnému poškození.
Před započetím instalace proveďte následující kontrolní kroky:

- Ověřte, zda nosnost podlahy bude dostačující pro hmotnost daného zařízení, a zajistěte vhodnou izolaci v případě, že je podlaha zhotovena z hořlavého materiálu, např. ze dřeva, nebo materiálu, který může být zasažen tepelným rázem, např. sádrové odlitky.
- Pokud je dané zařízení instalováno na podlaze, která není zcela žáruvzdorná či nehořlavá, jako jsou např. parkety, koberce, atd., je nezbytné dotčenou část vyměnit nebo položit ohnivzdornou podkladovou vrstvu tak, aby tato vrstva přesahovala pozici krbu o 30 cm. Příklady vhodných materiálů zahrnují ocelovou krytinu, skleněnou podkladovou vrstvu nebo jakýkoliv jiný druh ohnivzdorného materiálu.
- Ujistěte se, zda je v místě instalace odpovídající ventilace, tj. přívod vzduchu (viz část 5 tohoto návodu).
- Instalaci neprovádějte v prostorech, kde jsou instalovány trubky společné ventilace, digestoř s odsavačem nebo bez odsavače, plynová zařízení skupiny B, tepelná čerpadla nebo jiná zařízení, která mohou, pokud jsou používána současně, zapříčinit špatný tah kamen.
- Ověřte, zda jsou kouřovod a komínové trubky vhodné pro provoz daných kamen.
- Doporučujeme vám, abyste se ve věci ověření stavu komína i přívodu vzduchu pro spalování obrátili na vašeho instalačního technika.
- Tento produkt lze instalovat v blízkosti stěn, pokud splňují následující požadavky:
- Instalační technik je povinen ověřit, zda je dotčená zeď v celém rozsahu postavena z cihelného zdiva, jílových termo bloků, betonu, cihel, atd., a zda je vymalovaná nátěry, které jsou odolné působení vysokých teplot. Proto v případě jakéhokoliv jiného typu materiálu, např. sádrokartonových desek, dřeva, nekeramického skelného materiálu, atd., musí instalační technik zajistit dostatečnou izolaci nebo dodržet minimální bezpečnou vzdálenost od zdi v rozmezí 80–100 cm.
- Zajistěte minimální bezpečnou vzdálenost cca 100 cm pro umístění jakýchkoliv hořlavých nebo tepelně citlivých materiálů, např. nábytku, záclon, oděvů, atd., včetně plochy před dvířky na přikládání. Uvedená minimální vzdálenost nesmí být podkročena.

BEZPEČNOSTNÍ OPATŘENÍ
V průběhu instalace tohoto zařízení se mohou vyskytovat rizika, která je nutno vzít v úvahu, proto musí být dodržena následující bezpečnostní opatření:

a. Nad toto zařízení neumisťujte hořlavé předměty.
b. Kamna neumisťujte do blízkosti hořlavých stěn.
c. Kamna je povoleno používat pouze tehdy, pokud je zasunutý popelník.
d. V místnosti s postavenými kamny se doporučuje nainstalovat detektor oxidu uhelnatého CO.
e. Přiloženou rukavici používejte pro otevírání a zavírání dvířek a rovněž i k manipulaci s prvky pro regulaci, protože mohou být žhavé.
f. Tuhé zbytky po spalování, tj. popel, je nutno shromažďovat ve vzduchotěsné a ohnivzdorné nádobě.
g. Kamna se nikdy nesmí uvádět do provozu, pokud se v prostoru vyskytují plynné emise nebo výpary, jako jsou např. výpary lepidla na linoleum, benzínu, atd.
h. Do blízkosti zařízení neumisťujte hořlavé materiály

VAROVÁNÍ!
Upozorňujeme na to, že jak kamna, tak i sklo jsou velmi horké a osoby se jich nesmí dotýkat.

ZÁSAH V PŘÍPADĚ NOUZOVÉ SITUACE

Pokud je plamen v kamnech nebo kouřovodu:

a. Uzavřete přikládací dvířka.
b. Uzavřete primární i sekundární přívod vzduchu.
c. Uhaste oheň pomocí hasicího přístroje s náplní oxidu uhličitého CO_2.
d. Požádejte o okamžitý zásah hasičského sboru.

VZNIKLÝ OHEŇ NEHASTE VODOU.
VAROVÁNÍ!
Výrobce nenese jakoukoliv odpovědnost za nesprávnou instalaci neprovedenou v souladu s požadavky těchto pokynů nebo za používání jiných nevhodných produktů.

4. KOMÍN

Komín má základní význam pro řádné fungování kamen a primárně plní dvě funkce:

- Zajišťuje bezpečný odvod kouře a plynu z prostoru domu.
- Umožňuje dostatečný tah topeniště pro udržení plamene.

Je tedy nezbytné, aby byl dokonale postaven a aby u něj byla prováděna údržba pro zajištění jeho řádného technického stavu (mnoho reklamací v důsledku nesprávného fungování se týká výhradně špatného tahu). Komín lze postavit z cihelného zdiva nebo spojením kovových trubek.
Pro dosažení řádné funkce kamen je nezbytné zajistit splnění následujících požadavků:

- Vnitřní průřez musí být dokonale kruhovitý.
- Komín musí být tepelně izolovaný podél celé jeho délky pro zabránění kondenzaci (plynné zplodiny jsou zkapalněny působením teplotní změny) a o to více, pokud je instalace provedena z vnější strany domu.
- Pokud se při instalaci z vnější strany domu použijí kovové trubky, pak je povinné použití tepelně izolovaných trubek. Tento systém je tvořen dvěma soustřednými trubkami, mezi nimiž se nachází tepelná izolace. Kromě toho se vyhneme problémům spojeným s kondenzací.
- Komín nesmí obsahovat nežádoucí zúžení, ať už zúžení či nežádoucí rozšíření, a musí být kolmý s přípustnými odchylkami nepřesahujícími 45°.
- Nepoužívejte horizontální sekce.
- Pokud byl komín dříve používán, musí být v čistém stavu.
- Respektujte technické údaje uvedené v návodu.

**** Informace určené pro instalačního technika**

Optimální tah kamen se pohybuje mezi 12+/-2 Pa (1,0–1,4 mm vodního sloupce). Doporučujeme ověření technických informací o daném produktu. Nižší hodnota bude mít za následek špatné spalování za vzniku uhlíkatých úsad a nadměrného vývinu kouře, při netěsnostech, a v ještě horším případě nárůst teploty, díky níž může dojít k poškození strukturních komponent kamen, zatímco vyšší hodnota povede k příliš rychlému spalování doprovázenému únikem tepla kouřovodem.
Mezi materiály, které jsou pro stavbu komína zakázané a které poškozují řádnou funkci zařízení, se řadí: vláknitý cement, galvanizovaná ocel (alespoň v několika prvních metrech), drsné a pórovité vnitřní povrchy

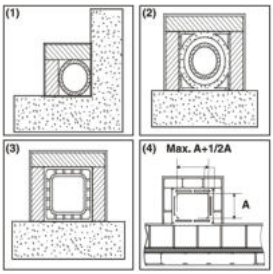

(1) Komín z nerezové oceli AISI 316 s komorou s dvojitou izolací a materiálem odolným do 400 °C. Účinnost 100 % optimum.

(2) Tradiční komín z jílových materiálů se čtvercovým průřezem a otvory.
Účinnost 80 % optimum.

(3) Komín ze žáruvzdorného materiálu, s komorou s dvojitou izolací a vnější povrchovou vrstvou z lehčeného betonu. Účinnost 100% optimum.

(4) Nevyužívejte komíny s pravoúhlým vnitřním průřezem odlišné od komínu na obrázku. Účinnost 40 % nedostatečná. Nedoporučuje se.

Veškerá kamna vypouštějící kouř do vnějšího prostředí musí mít svůj vlastní komín.

Nikdy nepoužívejte stejný komín pro zapojení několika zařízení současně.
Minimální průměr musí být 4 dm^2, např. 20 x 20 cm, pro kamna o průměru nižším než 200 mm, nebo 6,25 dm^2, např. 25 x 25 cm, pro kamna o průměru vyšším než 200 mm.
Velký průřez komínu, např. kdy je průměr trubky vyšší než průměr doporučený, může mít za následek nutnost ohřevu příliš velkého objemu, a proto může takový průměr způsobit potíže při provozování daného zařízení. Aby se zabránilo vzniku tohoto problému, je nezbytné daný komín vyložit po celé jeho délce. Malý průřez, např. kdy je průměr trubky nižší než průměr doporučený, však může způsobit snížení tahu.

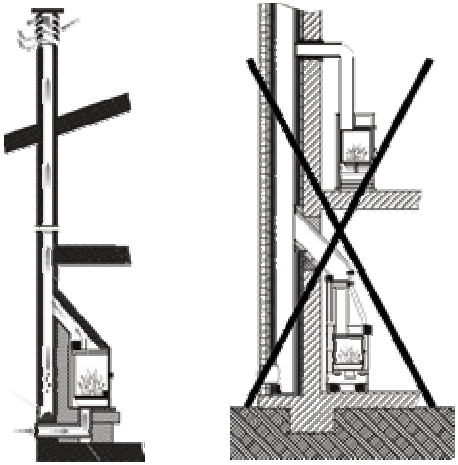

Kouřovod musí být od hořlavých nebo vznětlivých materiálů oddělen pomocí vhodné izolace nebo vzduchové komory. V případě, kdy kouřovod prochází přes objekt tvořený vznětlivými materiály, je nutné ho odstranit.
Je zakázáno umísťování instalačních trubek nebo kanálů pro odvod vzduchu uvnitř. Je rovněž zakázáno vytvářet mobilní nebo pevné otvory pro připojování dalších zařízení.
Pokud používáte kovové trubky uvnitř vyzděného kouřového kanálu, je nezbytné zajistit jejich dobrou izolaci vhodnými materiály, např. vrstvou z izolačních vláken, tak aby nedošlo ke zhoršení stavu zdiva nebo vnitřní povrchové vrstvy.

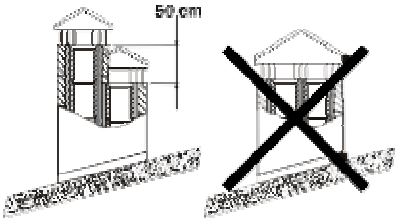

(1) V případě, kdy jsou komíny postaveny těsně vedle sebe, musí jeden z nich převyšovat výšku druhého nejméně o 50 cm tak, aby mezi nimi nedocházelo k tlakovým výkyvům.

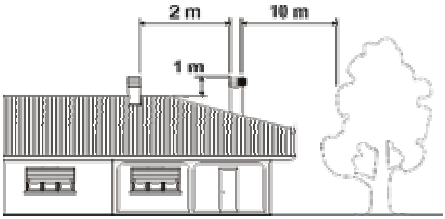

(1) V okolí 10 m od daného komínu se nesmí vyskytovat žádná překážka v podobě stěny nebo stromu. V opačném případě zvyšte jeho výšku alespoň do úrovně 1 m nad úroveň překážky. Komín musí přesahovat vrchol střechy nejméně o 1 m.

4.1. PŘIPOJENÍ KAMEN KE KOMÍNU

Připojení ke kamnům určené k odvádění kouře musí být zhotoveno z pevných trubek z aluminizované oceli nebo nerezové oceli.
Je zakázáno používat flexibilní kovové trubice nebo vláknocementové trubky z důvodu ohrožení bezpečnosti daného připojení, protože tyto materiály podléhají otřesům a jsou náchylné k praskání, díky čemuž může dojít unikání kouře.
Komín musí být ke kouřovodu od kamen připojen hermeticky. Musí být vedený přímo a zhotovený z materiálu odolávajícího působení vysokých teplot (min. 400 °C). Může dosahovat naklonění maximálně 45°, čímž se zabrání nadměrné tvorbě kondenzovaných úsad vzniklých v počátečních fázích spalování a/nebo nadměrné tvorbě sazí. Tímto se navíc zabrání zpomalení pohybu kouře při jeho výstupu do vnějšího prostředí.
Nedostatečné utěsnění daného připojení může být příčinou nesprávné funkce zařízení.
Vnitřní průměr spojovací trubky musí odpovídat vnějšímu průměru komína daného zařízení. Tohoto účelu je dosaženo použitím trubek podle normy DIN 1298.

4.2. POVRCH A INSTALACE VLOŽKY

Při instalaci vložky do obložení nebo starého komína je nezbytné zajistit, aby byl volný prostor mezi horní stranou a bočními stranami daného zařízení a ohnivzdorným materiálem krytu (který vymezuje základnu komína) stabilně větraný. Z tohoto důvodu je nezbytné zajistit stabilní přísun čerstvého vzduchu na spodní straně obložení a výstup na horní straně krytu, tj. výstup horkého vzduchu. Tato funkce se zlepší díky přítomnosti okruhu přirozeného proudění. Každý z těchto otvorů musí být volně přístupný, nesmí být blokovaný, a musí zaujímat plochu minimálně 3 dm^2, může jít např. o mřížku 30 x 10 cm.

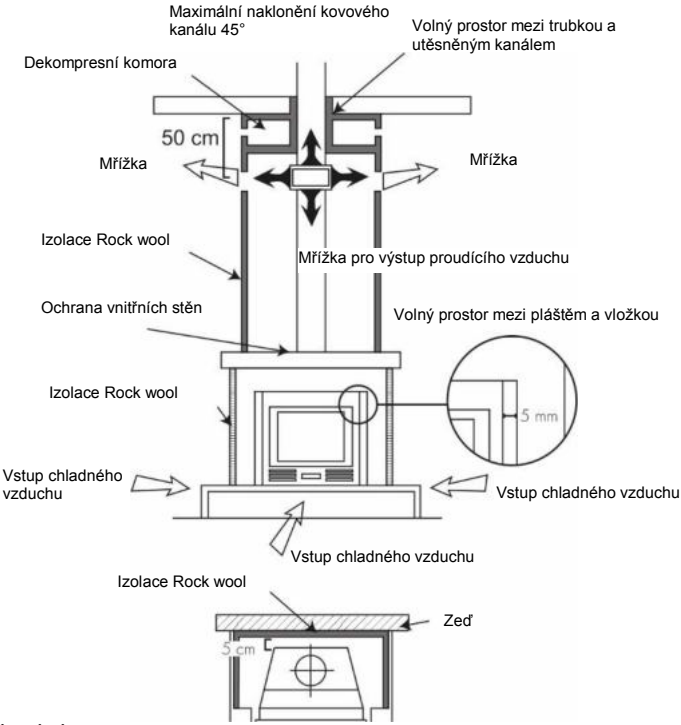

4.3. KOMÍNOVÝ NÁSTAVEC

Tah komína rovněž závisí na provedení komínového nástavce.
Komínový nástavec musí zajišťovat vypouštění kouře, i během větrných dní, přičemž je nutno počítat s tím, že tento díl musí přesahovat vrchol střechy.

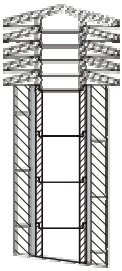

(1) Průmyslový komín složený z prefabrikovaných prvků, umožňujících dobrý odvod kouře.

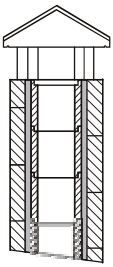

(2) Tradiční komín. Správný výstupní průřez musí odpovídat nejméně dvojnásobku vnitřního průřezu komína, v nejlepším případě 2,5 násobku.
prefabrikované prvky umožňující dobrý odvod kouře.

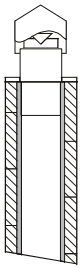

3) Komín s vnitřním kónickým kouřovým deflektorem

Komínový nástavec musí splňovat následující požadavky:

- Musí mít stejný vnitřní průřez jako kamna.
- Musí mít využitelný výstupní průřez, který odpovídá dvojnásobku vnitřního průřezu komína.
- Jeho konstrukce musí být provedena tak, aby se déšť, sníh nebo kterýkoliv jiný objekt nedostal dovnitř.
- Musí být snadno přístupný tak, aby bylo možno provádět servisní činnost a čisticí práce.

Pokud je komínový nástavec kovový, je odvod kouře zajištěn díky jeho vlastní konstrukci přizpůsobené průměru trubky. Existují různé modely kovových komínových nástavců, tj. fixní, protizpětné, rotační nebo extrakční.

5. PŘÍVOD VNĚJŠÍHO VZDUCHU

Pro zajištění řádné funkce kamen je nezbytné, aby bylo k dispozici dostatečné množství vzduchu pro spalování a okysličení prostoru, kde jsou kamna nainstalovaná. V případě domů postavených podle požadavků na „energetickou účinnost“, s vysokou mírou vzduchotěsnosti, je možné, že přívod vzduchu nebude zaručen *instalační technik musí zabezpečit dodržení ustanovení stavebního řádu. To znamená, že pro účely spalování musí být zajištěno proudění vzduchu přes určité otvory vyvedené do venkovního prostředí, a to i za situace, kdy jsou dveře a okna uzavřené. Tento prvek musí navíc splňovat následující požadavky:

- Musí být umístěn tak, aby nemohlo dojít k jeho zahrazení.
- Musí být přiveden do prostředí, kde je nainstalované dané zařízení, a musí být zabezpečen mřížkou.
- Minimální plocha výstupu nesmí být menší než 100 cm^2. Prostudujte odpovídající předpisy pro tuto oblast.
- Pokud vzduch proudí přes otvory napojené na vnějšek sousedních prostor, je důležité zabránit přívodu vzduchu ve spojení s garážemi, kuchyněmi, toaletami, atd.

6. POVOLENÁ/NEPOVOLENÁ PALIVA

Povoleným palivem je dřevo. Používejte pouze suché palivové dřevo, s max. obsahem vlhkosti 20 %, který odpovídá palivovému dříví pokácenému před dvěma lety. Délka polen bude záviset na příslušném modelu zařízení (v rámci tohoto návodu můžete ověřit technické ukazatele). Lisované dřevěné brikety musí být používány s opatrností tak, aby nedošlo ke škodlivému přehřátí daného zařízení, protože tento materiál vykazuje vysokou výhřevnost. Použité palivové dřevo musí být uskladněno na suchém místě. Vlhké palivové dřevo obsahuje cca 60 % vody. Není proto vhodné ke spalování, protože znesnadňuje vznícení díky skutečnosti, že je určitý podíl tepla využit pro odpaření vody. Kromě toho představuje obsah vlhkosti další nevýhodu v tom, že při nižší teplotě dochází ke kondenzaci vody v krbu a komíně. Tento jev způsobuje akumulaci a kondenzaci sazí s následným nebezpečím vzniku požáru.

Mimo jiné není povoleno používat> uhlí, stromovou kůru a desky, vlhké palivové dřevo, dřevo s nátěrem nebo plasty. V těchto případech dojde k vypovězení záruky na příslušná kamna. Je zakázáno spalovat odpady, jejich použití může poškodit zařízení. Papír a lepenku lze používat pouze při zapalování.

Níže je uvedena informativní tabulka s popisem určitých typů palivového dřeva a jejich kvality pro účely spalování.

DRUH DŘEVA	KVALITA
DUB KŘEMELÁK	OPTIMÁLNÍ
JASAN	VELMI DOBRÁ
BŘÍZA	DOBRÁ
JILM	DOBRÁ
BUK	DOBRÁ
VRBA	NENÍ ZCELA VHODNÁ
JEDLE	NENÍ ZCELA VHODNÁ
PŘÍRODNÍ BOROVICE	NEDOSTATEČNÁ
TOPOL	NEDOSTATEČNÁ

7. ZPROVOZNĚNÍ (PRVNÍ ZATOPENÍ)

Pro zapálení ohně doporučujeme použít drobné dřevěné třísky a papír nebo jiné prostředky, jako např. zapalovací prostředky. Je zakázáno používat kapalné látky, jako je např. alkohol, benzín, nafta nebo podobné produkty.

VAROVÁNÍ! Není vyloučeno, že na počátku používání můžete zaznamenat kouř nebo zápach, k jejichž vývinu obvykle dochází při působení vysokých teplot na kovové předměty nebo při čerstvém nátěru.
Nikdy nezapalujte kamna, pokud jsou v okolním prostředí přítomny hořlavé plyny.

Pro účely řádného zprovoznění produktů ošetřených nátěry pro vysoké teploty je důležité zohlednit následující podmínky:

- Materiály obsažené v produktech nejsou homogenní díky skutečnosti, že jsou zde použity litinové a ocelové díly.
- Teplota tělesa kamen není rovnoměrně rozložená: mezi různými zónami dochází ke kolísání teploty v rozmezí od 300 °C do 500 °C.
- V průběhu životnosti tohoto produktu dochází k jeho zatápění a vychladnutí i během jednoho dne a rovněž i k jeho intenzivnímu používání nebo nepoužívání v závislosti na ročním období.
- Toto zařízení musí být na počátku používání podrobeno různým cyklům zprovozňování tak, aby nátěr a veškeré materiály mohly projít rozličnými elastickými změnami dilatace.

Je tedy důležité během fáze zapalování uplatňovat tato opatření:

1. Zajistěte, aby v místě instalace daného zařízení byla dobrá míra doplňování potřebného vzduchu.
2. V průběhu prvních 4 až 5 zatápění nepřetěžujte nadměrně topeniště a udržujte kamna stabilně roztopená po dobu alespoň 6–10 hodin.
3. Následně, při dodržení doporučeného množství paliva, přiložte do kamen větší dávku a snažte se oheň v krbu udržet co nejdelší dobu s tím, že se pokusíte vyhnout periodám krátkého vzplanutí.
4. Během prvních zatápění se nesmí na zařízení, a zejména na jeho lakované povrchy, pokládat jakékoliv předměty. Je zakázáno dotýkat se lakovaných povrchů kamen, pokud jsou roztopená.
5. U modelů E4000, E5000 a E6000 se doporučuje, za účelem zabránění výskytu vysoké koncentrace kouře v oblasti varné desky, nechat v průběhu prvních 3 až 4 zatápění otevřené víko, dokud nátěr neprojde rozličnými procesy elastických změn.

8. ZATÁPĚNÍ A BĚŽNÝ PROVOZ

Za účelem řádného zatopení v kamnech je nezbytné provést následující kroky:

a. Otevřete dvířka. Otevřete zcela regulátor primárního přívodu vzduchu a regulátor sekundárního přívodu vzduchu (u seřizovatelných modelů).
b. Do topeniště umístěte zapalovací prostředek nebo zmačkaný papír a několik dřevěných třísek.
c. Podpalte papír nebo třísky. Pomalu uzavřete dvířka a nechejte je polootevřené po dobu 10 až 15 min, zatímco se zahřívá sklo.
d. Po dostatečném rozhoření ohně otevřete dvířka pomalým pohybem tak, aby se zabránilo opačnému vývinu kouře, a přiložte do krbu suchá dřevěná polena. Zavřete dvířka pomalým pohybem.
e. Po rozhoření polen použijte pro seřízení vývinu tepla regulátory umístěné na přední části kamen, tj. primární a sekundární přívod vzduchu. Tyto regulátory se otevírají podle požadovaného tepelného účinku. Nejlepšího způsobu spalování, s minimálními emisemi, se dosáhne, pokud hlavní podíl spalovacího vzduchu prochází regulátorem sekundárního přívodu vzduchu.

Kromě regulace spalovacího vzduchu bude rovněž i tah ovlivňovat intenzitu spalování a tepelný výkon vašich kamen. K dosažení dobrého tahu kamen je potřeba omezené regulace spalovacího vzduchu, zatímco k nedostatečnému tahu dojde při neomezené regulaci spalovacího vzduchu.

Z bezpečnostních důvodů musí dvířka při provozu krbu zůstat uzavřená. Dvířka lze otevřít pouze pro účely přikládání paliva. Pro přiložení paliva otevřete dvířka pomalým pohybem, otevřete primární přívod vzduchu, přiložte dřevo a uzavřete dvířka. Po uplynutí 3–5 min se navraťte k doporučenému nastavení regulace spalování.

Nepřetěžujte dané zařízení (viz maximální dávka paliva). Příliš velká dávka paliva a příliš velký přísun spalovacího vzduchu mohou způsobit přehřívání, a tudíž i poškození daného zařízení. Nedodržení tohoto pravidla povede ke ztrátě záruky.

9. SERVISNÍ ČINNOST A OŠETŘOVÁNÍ

Kamna, komín a obecně celý instalovaný systém je nutno kompletně vyčistit alespoň jednou ročně nebo podle potřeby.

VAROVÁNÍ! Údržbu a servisní činnost je možno provádět pouze tehdy, pokud jsou kamna vychladlá. Na tyto úkony se nevztahuje záruka.

9.1. ČIŠTĚNÍ KOMÍNA

Při pomalém spalování dřeva dochází ke vzniku dehtovitých látek a dalších organických výparů, které při styku s vlhkostí vytvářejí kreozot (saze). Nadměrná akumulace sazí může v kouřovodu způsobit problémy a dokonce zde může dojít i k zahoření. Tento problém je nutno řešit vymetením komínu, přičemž se zároveň provede kontrola kouřovodu. V průběhu čisticích prací je nezbytné vyjmout popelník, rošt a deflektor tak, aby se usnadnilo vypadávání sazí.
V průběhu používání kamen se doporučuje používat alespoň jednou týdně přípravky proti tvorbě sazí. Tyto přípravky se umísťují přímo na oheň; můžete je zakoupit u téhož distributora společnosti Boreal, u něhož jste si zakoupili vaše kamna.

9.2. ČIŠTĚNÍ SKLA

DŮLEŽITÉ
Čistěte sklo pouze tehdy, pokud je chladné tak, aby se předešlo jeho explozi.
Můžete používat speciální produkty, jako jsou např. čisticí prostředky pro vitrokeramické sklo. Nepoužívejte agresivní nebo abrazivní prostředky, které mohou na skle způsobit vznik skvrn. Čisticí prostředky pro vitrokeramické sklo jsou dostupné u téhož distributora společnosti BOREAL, u něhož jste si zakoupili vaše kamna.

POŠKOZENÍ SKEL: použitá skla vzhledem k tomu, že jsou vitrokeramická, jsou odolná do teploty 750°C a nejsou určena pro podmínky tepelných rázů. K rozbití může dojít pouze působením mechanických rázů, tj. nárazů nebo násilného zavírání dvířek, atd. Výměna skel proto není součástí záruky.

Pro vyjmutí skla z dvířek je nutno vyšroubovat zadní šroubky. Modely s kovovými dvířky obsahují jednotlivé nosníky a modely se sklem se sítotiskem obsahují 2 nosníky, tj. horní a spodní.

9.3. ODSTRAŇOVÁNÍ POPELA

Veškerá kamna obsahují popelník určený pro shromažďování popela.
Doporučujeme pravidelné vyprazdňování popelníku pro zamezení jeho zaplnění tak, aby nedošlo k přehřátí roštu. Kromě toho doporučujeme ponechat 2–3 cm popela na základně.

9.4. ČIŠTĚNÍ VNĚJŠÍHO POVRCHU

Při čištění vnějšího povrchu kamen nepoužívejte vodu ani abrazivní prostředky, protože tyto materiály mohou kamna poškodit. Používejte péřové oprašovadlo nebo lehce navlhčený hadr.

10. SEZÓNNÍ ODSTÁVKY

Po vyčištění komína i kamen, odstraněním popela a jiných zbytků, uzavřete veškerá dvířka a regulátory.

Čištění komína se doporučuje provádět alespoň jednou ročně. Mezitím provádějte kontrolu spojů, protože pokud nejsou v dobrém technickém stavu (nepřizpůsobí se dvířkům), nebudou zaručovat řádnou funkci kamen! Z tohoto důvodu může být nezbytné provést jejich výměnu. Tento náhradní díl je dostupný u téhož distributora společnosti Boreal, u něhož jste si zakoupili vaše kamna.

Pokud se v místě instalace kamen vyskytuje vlhkost, vložte dovnitř kamen absorpční soli. Vnitřní části ošetřete neutrální vazelínou tak, aby se jejich vnější stav zachoval i v průběhu času.

11. POKYNY PRO ODSTRAŇOVÁNÍ ZÁVAD

PROBLÉM	MOŽNÁ PŘÍČINA	ŘEŠENÍ	
Z vložky vychází kouř	Nevhodné používání vložky	Otevřete primární přívod vzduchu na několik minut a pak otevřete dvířka	
	Kouřovod je studený	Předehřejte vložku	
	Kouřovod je zablokovaný	Zkontrolujte rouru a spojovací kus pro zjištění, zda jsou zablokované nebo se zde nachází nadměrné množství sazí	PROFES
	Kouřovod má nadměrný průměr	Nainstalujte kouřovod o vhodném průměru	PROFES
	Kouřovod má malý průměr	Nainstalujte kouřovod o vhodném průměru	PROFES
	Je nedostatečný tah	Prodlužte komín	PROFES
	Kouřovod vykazuje průniky	Utěsněte spoje mezi sekcemi	PROFES
	Ke kouřovodu je připojeno několik zařízení	Odpojte zbývající zařízení a utěsněte vstupní otvory	PROFES
Zpětné proudění vzduchu	Nevhodné používání vložky	Otevřete naplno jeden primární přívod vzduchu a později během několika minut dvířka	
	Příliš nízká úroveň spalování Nedostatečný tah	Použijte vložku v odpovídajícím rozsahu. Zvyšte primární přívod vzduchu	
	Zvýšená akumulace popela	Zajistěte časté vyprazdňování popelníku	
	Kouřovod nepřesahuje vrchol střechy	Prodlužte komín	PROFES
Spalování nelze seřídit	Dvířka nejsou řádně utěsněná nebo jsou otevřená	Zavřete dvířka nebo vyměňte těsnicí kordy	PROFES
	Nadměrný tah	Zkontrolujte instalaci nebo nainstalujte rozdělovací klapku	PROFES
	Žáruvzdorná těsnicí malta je poškozená	Proveďte kontrolu spojů a použijte žáruvzdorný tmel	PROFES
	Kouřovod má nadměrný průměr	Nainstalujte kouřovod o vhodném průměru	PROFES
	Silné větry	Nainstalujte vhodný komínový nástavec	PROFES
	Čerstvé nebo vlhké dřevo o nízké kvalitě	Použijte suché dřevo. Vysušené na vzduchu po dobu nejméně 2	
Nedostatečný ohřev	Čerstvé nebo vlhké dřevo o nízké kvalitě	Použijte suché dřevo. Vysušené na vzduchu po dobu	
	Nedostatečný přívod primárního vzduchu	Zvyšte primární přívod vzduchu	
	Kouřovod vykazuje průniky vzduchu	Použijte izolovaný komínový systém	
	Vnější komínové zdivo je studené	Proveďte tepelnou izolaci komína	PROFES
	Dům vykazuje tepelné ztráty	Utěsněte okna, otvory, atd.	
Nízký průtok kanálem	Jeden z ventilátorů nefunguje	Ověřte správnou funkci ventilátorů	PROFES
	Příliš dlouhý kanál	Ověřte délku kanálu	PROFES
	Spojovací kroužky nejsou řádně uložené	Ověřte uložení spojovacích kroužků	PROFES
Ventilátory se nezastaví, i když je zařízení vychladlé	Termostat je zablokovaný	Termostat je vadný a je nutno ho vyměnit	PROFES
Ventilátory nelze provozovat v automatickém	Termostat nedetekuje teplotu	Termostat je vadný a je nutno ho vyměnit	PROFES
Ventilátory se vždy otáčejí stejnou rychlostí	Je vadný odpor	Odpor je vadný a je nutno ho vyměnit	PROFES
Jistič/diferenciální řadidlo vypne při provozu ventilátoru	Vadné součástky nebo elektrické kontakty	Ověřte stav součástek a elektrické instalace	PROFES

INDEX

1. TECHNICKÁ SPECIFIKACE - NÁKRES ROZEBRANÉHO ZAŘÍZENÍ 16

1.1. E1000 18
1.2. E1000L 19
1.3. E2000 20
1.4. E3000 21
1.5. E4000 22
1.6. E5000 23
1.7. E6000 24
1.8. E7000 25
1.9. EH7000 26
1.10. I70 27
1.11. I90 28
1.12. I70E 29
1.13. I90E 30
1.14. I703 31
1.15. I903 32
1.16. CH1000 33
1.17. CH2000 34
1.18. CH3000 35
1.19. CH4000E 36
1.20. CH5000 37

1. TECHNICKÁ SPECIFIKACE - NÁKRES ROZEBRANÉHO ZAŘÍZENÍ

ÚDAJE	E1000	E1000L	E2000	E3000	E4000	E5000	E6000	E7000	EH7000	I70	I90	I70E	I90E	I703	I903
Nominální výkon (kW)	13	13	7	7	7	7	7	8	9,3	13	16	11,5	15	10,5	14
(%) Účinnost	82	82	75	75	75	75	75	74	74	82	78	77	79	73	80
Teplota kouře (°C)	304	304	322	322	322	322	322	315	324	304	322	332	282	361	242
emise (13 % O_2)	0,13	0,13	0,13	0,13	0,13	0,13	0,13	0,10	0,19	0,13	0,12	0,13	0,15	0,14	0,19
Podtlak v komíně (Pa)	12±2	12±2	12±2	12±2	12±2	12±2	12±2	12±2	12±2	12±2	12±2	12±2	12±2	12±2	12±2
Dávka paliva (kg/h) (kg/h)	3,6	3,6	2,4	2,4	2,4	2,4	2,4	1,8	2,1	3,6	4,7	3,7	3,8	2,7	3
Kouřovod ∅ (mm)	150	150	150	150	150	150	150	150	150	150	200	150	200	150	200
Maximální délka polen (cm)	60	60	47	47	47	47	47	43	43	60	80	56	77	55	75
Vyjímatelný popelník	√	√	√	√	√	√	√	√	√	√	√	√	√	√	√
Seřizovatelný primární přívod vzduchu	√	√	√	√	√	√	√	√	√	√	√	√	√	√	√
Hmotnost (kg)	103	128	92	107	93	99	98	91	106	97	124	109	136	121	148

ÚDAJE	CH1000	CH2000	CH3000	CH4000E	CH5000
Nominální výkon (kW)	13	7	13	11,5	10,5
(%) Účinnost	82	75	82	77	73
Teplota kouře (°C)	304	322	304	332	361
emise (13 % O_2)	0,13	0,13	0,13	0,13	0,14
Podtlak v komíně (Pa)	12±2	12±2	12±2	12±2	12±2
Dávka paliva (kg/h) (kg/h)	3,6	2,4	3,6	3,7	2,7
Kouřovod Ø (mm)	150	150	150	150	150
Maximální délka polen (cm)	60	47	60	56	55
Vyjímatelný popelník	√	√	√	√	√
Seřizovatelný primární přívod vzduchu	√	√	√	√	√
Hmotnost (kg)	141	128	141	157	156

1.1. E1000

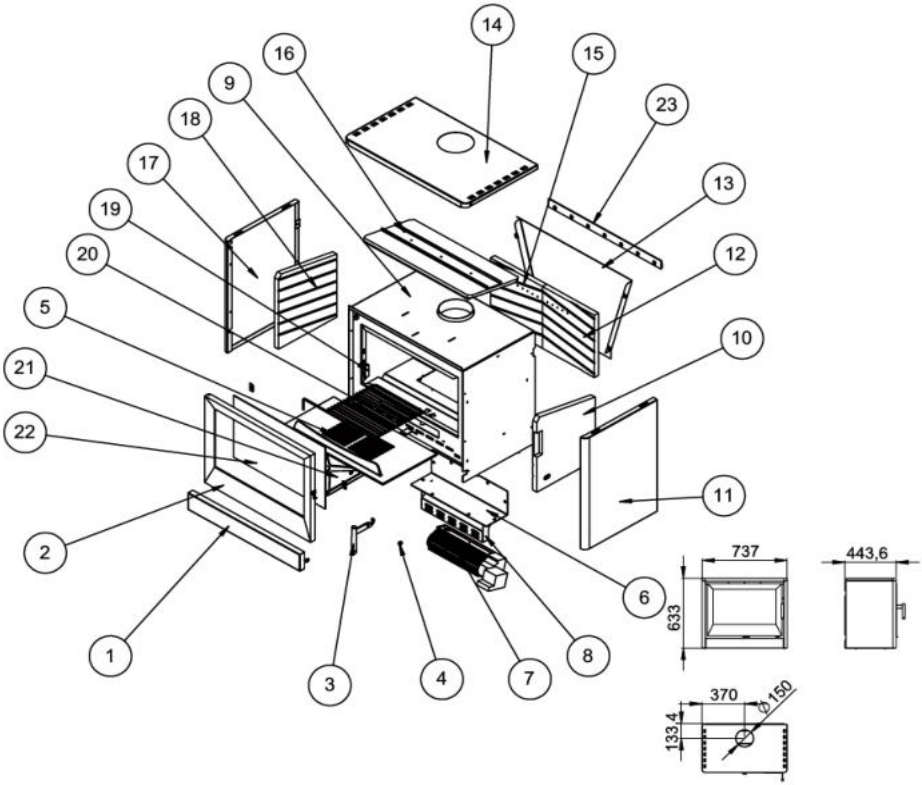

Č.	POPIS
1	Spodní kryt
2	Dvířka
3	Páčka
4	Uzávěr páčky
5	Litinový rošt
6	Nosník ventilátoru
7	Tangenciální turbína
8	Ochrana ventilátoru
9	Těleso
10	Pravý boční vermikulit
11	Pravý bok
12	Pravý zadní vermikulit
13	Zadní díl komory
14	Strop
15	Levý zadní vermikulit
16	Deflektor
17	Levý bok
18	Levý boční vermikulit
19	Regulace grilu
20	Gril
21	Popelník
22	Sklo
23	Nástěnný nosník

1.2. E1000L

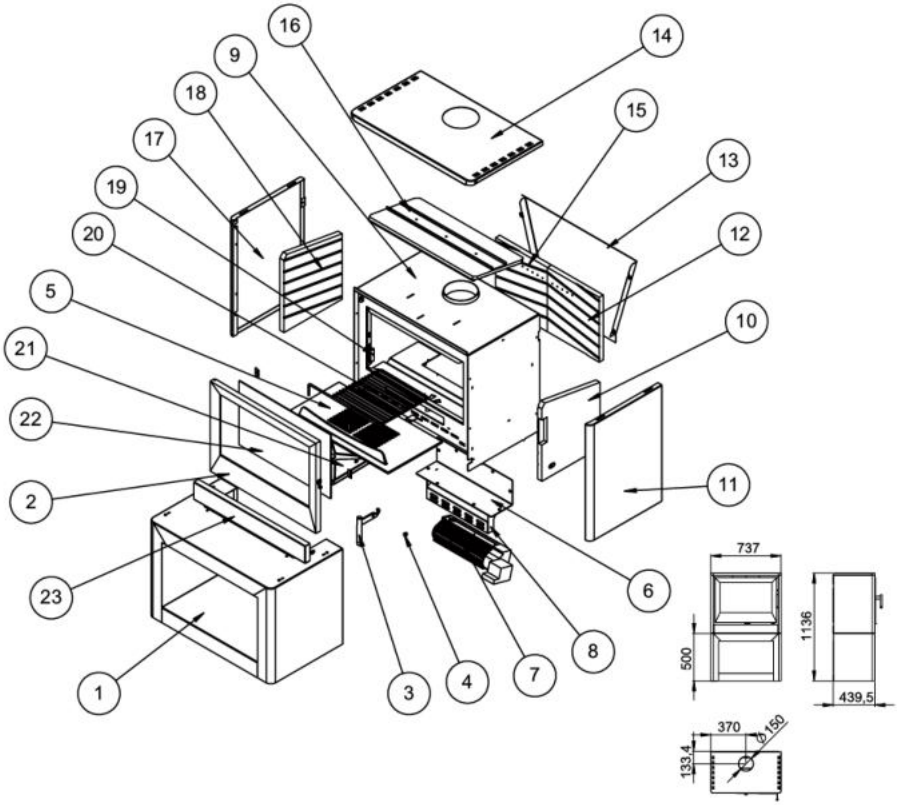

Č.	POPIS
1	Základna
2	Dvířka
3	Páčka
4	Uzávěr páčky
5	Litinový rošt
6	Nosník ventilátoru
7	Tangenciální turbína
8	Ochrana ventilátoru
9	Těleso
10	Pravý boční vermikulit
11	Pravý bok
12	Pravý zadní vermikulit
13	Zadní díl komory
14	Strop
15	Levý zadní vermikulit
16	Deflektor
17	Levý bok
18	Levý boční vermikulit
19	Regulace grilu
20	Gril
21	Popelník
22	Sklo
23	Spodní kryt

1.3. E2000

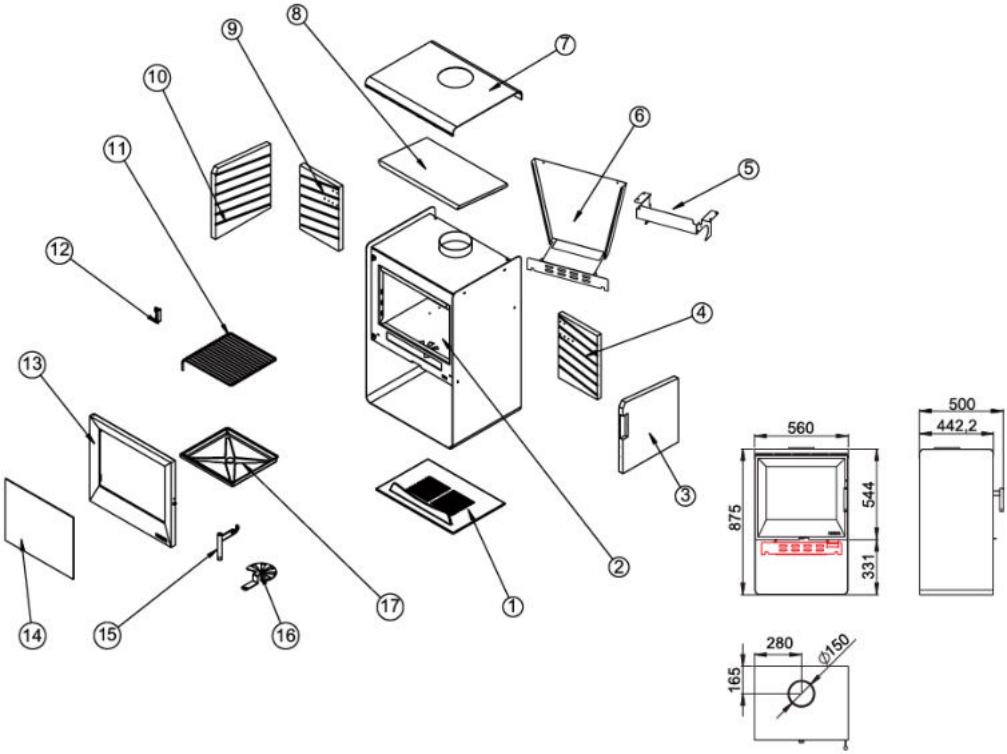

Č.	POPIS
1	Rošt
2	Těleso
3	Pravý boční vermikulit
4	Pravý zadní vermikulit
5	Tangenciální turbína
6	Zadní díl komory
7	Strop
8	Deflektor
9	Levý zadní vermikulit
10	Levý boční vermikulit
11	Gril
12	Zarážka grilu
13	Dvířka
14	Sklo
15	Páčka
16	Regulace primárního
17	Popelník

1.4. E3000

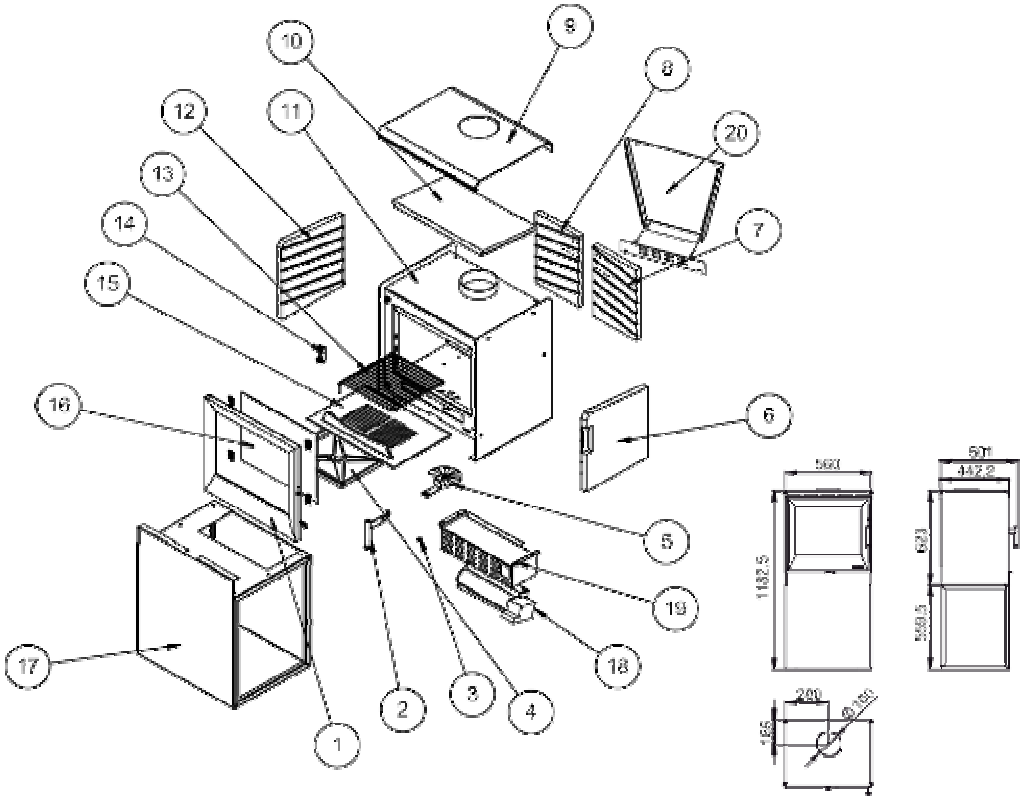

Č.	POPIS
1	Dvířka
2	Páčka
3	Uzávěr páčky
4	Popelník
5	Regulace vzduchu
6	Pravý boční vermikulit
7	Pravý zadní vermikulit
8	Levý zadní vermikulit
9	Strop
10	Deflektor
11	Těleso
12	Pravý boční vermikulit
13	Gril
14	Regulace grilu
15	Litinový rošt
16	Sklo
17	Základna
18	Tangenciální turbína
19	Ochrana ventilátoru
20	Zadní díl komory

1.5. E4000

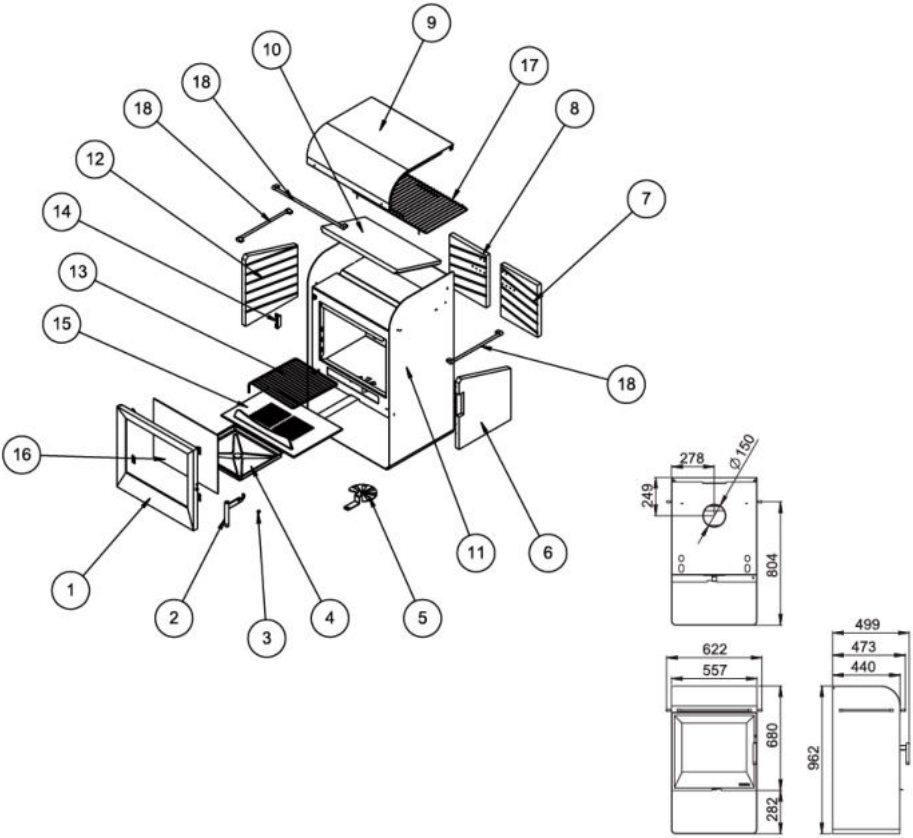

Č.	POPIS
1	Dvířka
2	Páčka
3	Uzávěr páčky
4	Popelník
5	Regulace primárního
6	Pravý boční vermikulit
7	Pravý zadní vermikulit
8	Levý zadní vermikulit
9	Kryt
10	Deflektor
11	Těleso
12	Pravý boční vermikulit
13	Gril
14	Regulace grilu
15	Litinový rošt
16	Sklo
17	Gril
18	Inoxové madlo

1.6. E5000

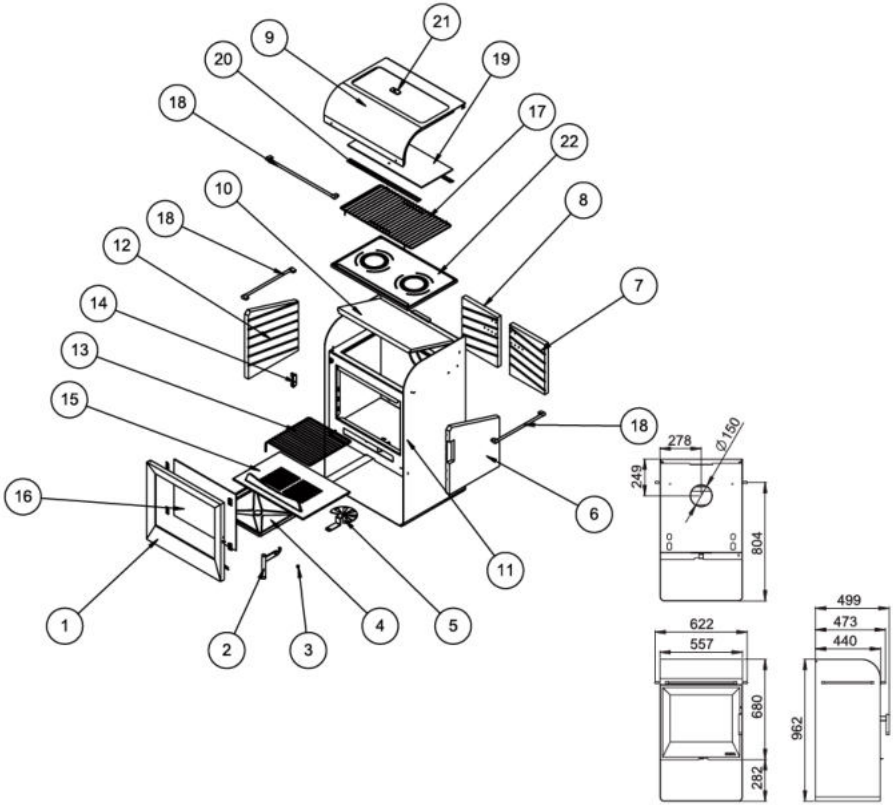

Č.	POPIS
1	Dvířka
2	Páčka
3	Uzávěr páčky
4	Popelník
5	Regulace primárního
6	Pravý boční vermikulit
7	Pravý zadní vermikulit
8	Levý zadní vermikulit
9	Kryt
10	Deflektor
11	Těleso
12	Pravý boční vermikulit
13	Gril
14	Regulace grilu
15	Litinový rošt
16	Sklo
17	Gril
18	Inoxové madlo
19	Skleněný kryt
20	Nosník skleněného krytu
21	Teploměr
22	Litinová pracovní deska

1.7. E6000

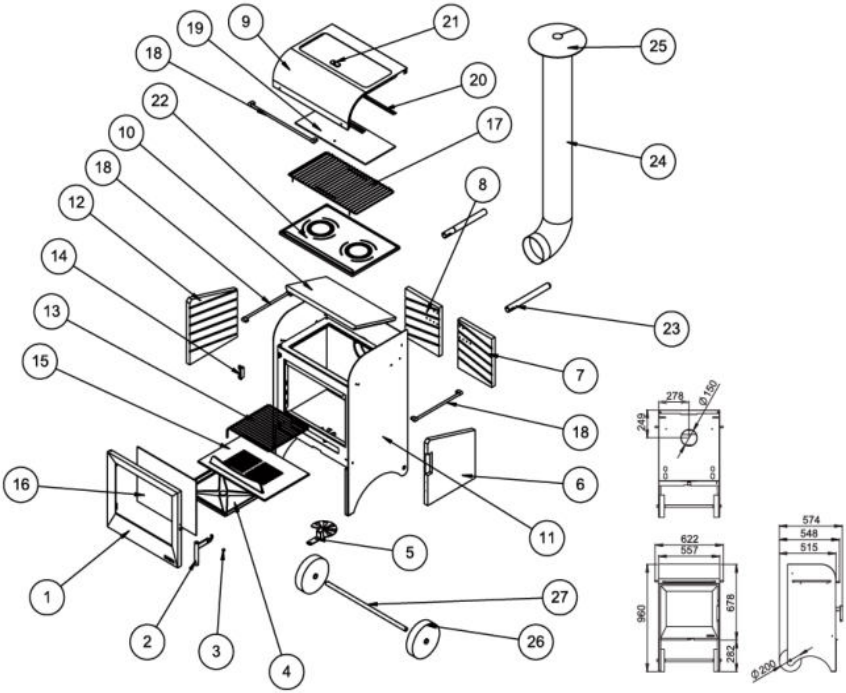

Č.	POPIS
1	Dvířka
2	Páčka
3	Uzávěr páčky
4	Popelník
5	Regulace primárního
6	Pravý boční vermikulit
7	Pravý zadní vermikulit
8	Levý zadní vermikulit
9	Kryt
10	Deflektor
11	Těleso
12	Levý boční vermikulit
13	Gril
14	Regulace grilu
15	Litinový rošt
16	Sklo
17	Gril
18	Inoxové madlo
19	Skleněný kryt
20	Nosník skleněného krytu
21	Teploměr
22	Litinová pracovní deska
23	Transportní úchyt
24	Roura pro odvod kouře
25	Komínový nástavec
26	Kolečko
27	Osa

1.8. E7000

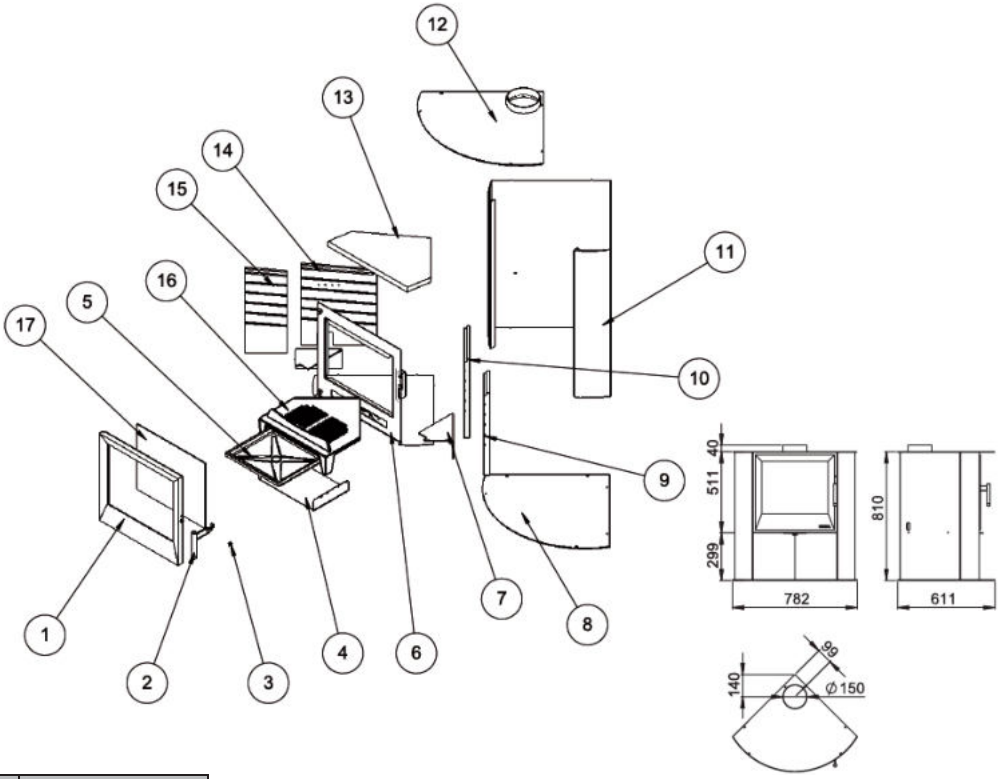

Č.	POPIS
1	Dvířka
2	Páčka
3	Uzávěr páčky
4	Podložka popelníku
5	Popelník
6	Čelní strana
7	Spojovací prvek topeniště
8	Základna
9	Pravý přední vermikulit
10	Pravý zadní vermikulit
11	Těleso
12	Strop
13	Deflektor
14	Levý zadní vermikulit
15	Levý přední vermikulit
16	Litinový rošt
17	Sklo

1.9. EH7000

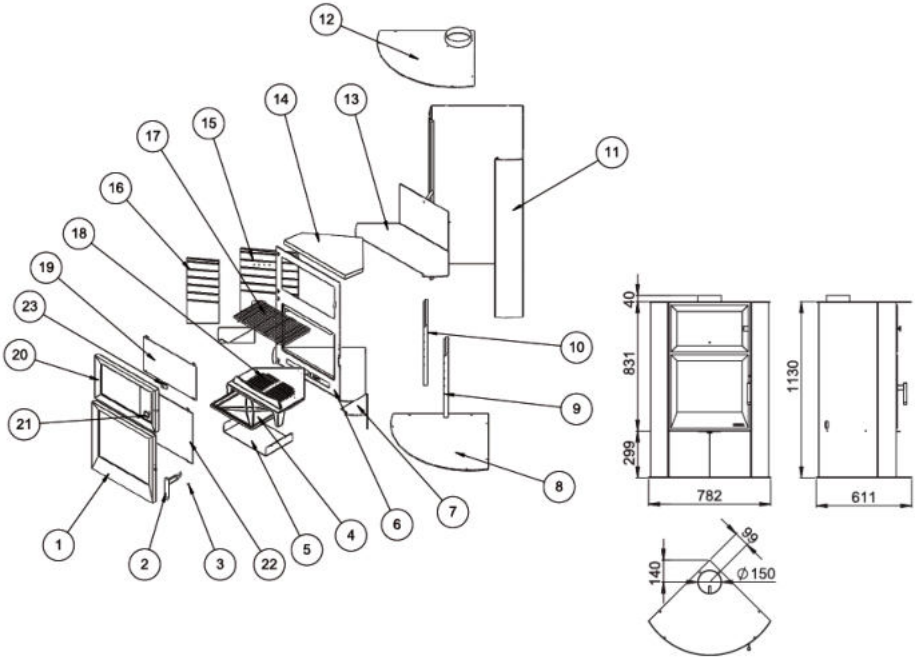

Č.	POPIS
1	Dvířka
2	Páčka
3	Uzávěr páčky
4	Podložka popelníku
5	Popelník
6	Čelní strana
7	Spojovací prvek topeniště
8	Základna
9	Pravý přední vermikulit
10	Pravý zadní vermikulit
11	Těleso
12	Strop
13	Pec
14	Deflektor
15	Levý zadní vermikulit
16	Levý přední vermikulit
17	Gril
18	Litinový rošt
19	Sklo
20	Pecní dvířka
21	Držadlo pecních dvířek
22	Spodní sklo
23	Teploměr

1.10. I70

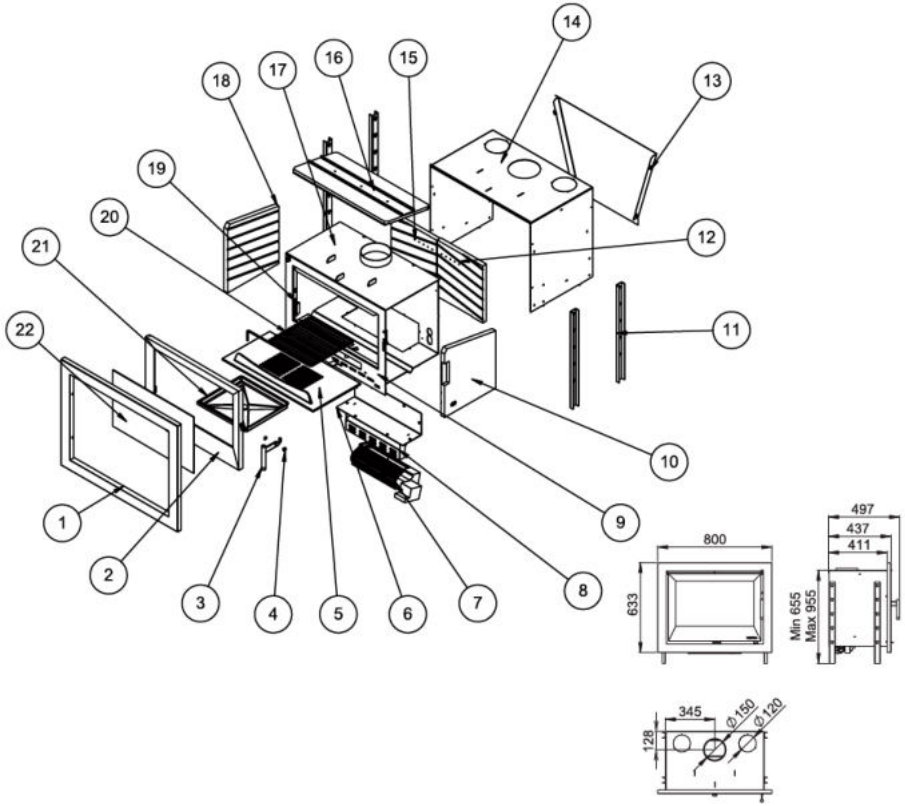

Č.	POPIS
1	Rám
2	Dvířka
3	Páčka
4	Uzávěr páčky
5	Litinový rošt
6	Nosník ventilátoru
7	Tangenciální turbína
8	Ochrana ventilátoru
9	Čelní strana
10	Pravý boční vermikulit
11	Nohy
12	Pravý zadní vermikulit
13	Zadní díl komory
14	Vrchní část komory
15	Levý zadní vermikulit
16	Deflektor
17	Strop
18	Levý zadní vermikulit
19	Regulace grilu
20	Gril
21	Popelník
22	Sklo

1.11. I90

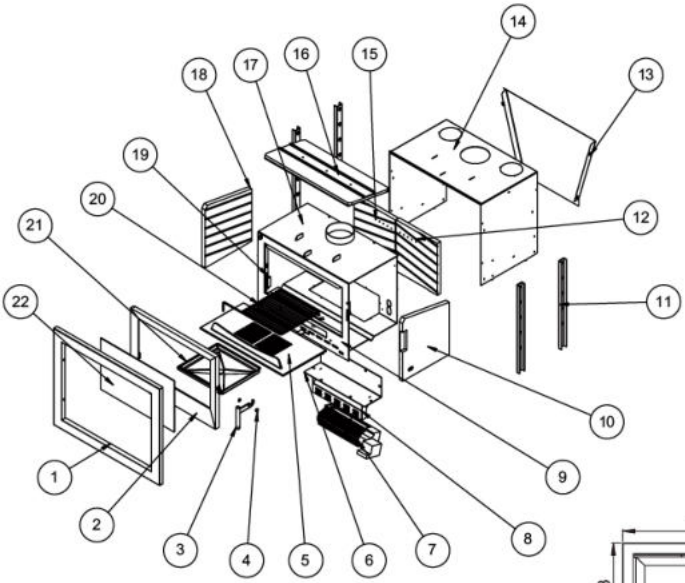

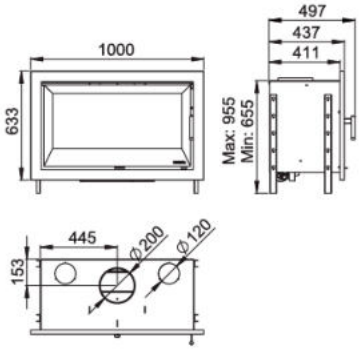

Č.	POPIS
1	Rám
2	Dvířka
3	Páčka
4	Uzávěr páčky
5	Litinový rošt
6	Nosník ventilátoru
7	Tangenciální turbína
8	Ochrana ventilátoru
9	Čelní strana
10	Pravý boční vermikulit
11	Nohy
12	Pravý zadní vermikulit
13	Zadní díl komory
14	Vrchní část komory
15	Levý zadní vermikulit
16	Deflektor
17	Strop
18	Levý zadní vermikulit
19	Regulace grilu
20	Gril
21	Popelník
22	Sklo

1.12. I70E

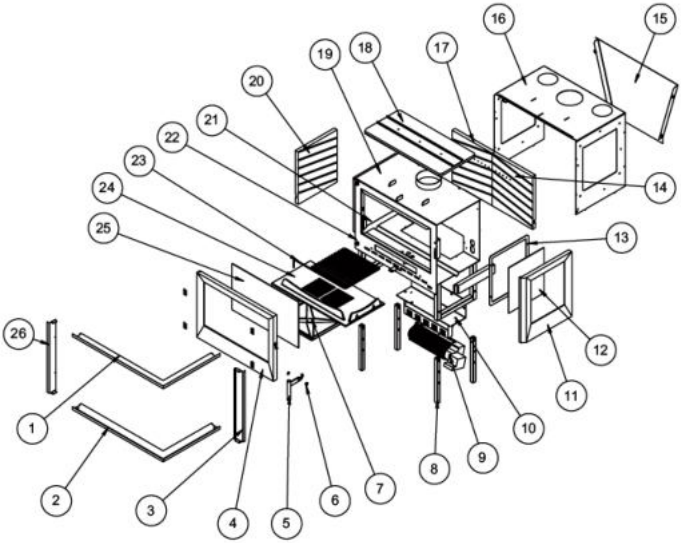

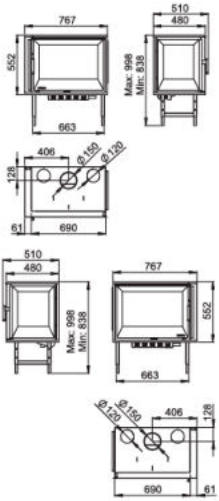

Č.	POPIS
1	Horní díl rámu
2	Spodní díl rámu
3	Pravý díl rámu
4	Dvířka
5	Páčka
6	Uzávěr páčky
7	Popelník
8	Nohy
9	Tangenciální turbína
10	Ochrana ventilátoru
11	Pravý bok
12	Sklo na pravé straně
13	Rám pro sklo
14	Pravý zadní vermikulit
15	Zadní díl komory
16	Těleso
17	Levý zadní vermikulit
18	Deflektor
19	Strop
20	Levý zadní vermikulit
21	Zarážka grilu
22	Čelní strana
23	Gril
24	Litinový rošt
25	Sklo
26	Levý díl rámu

1.13. I90E

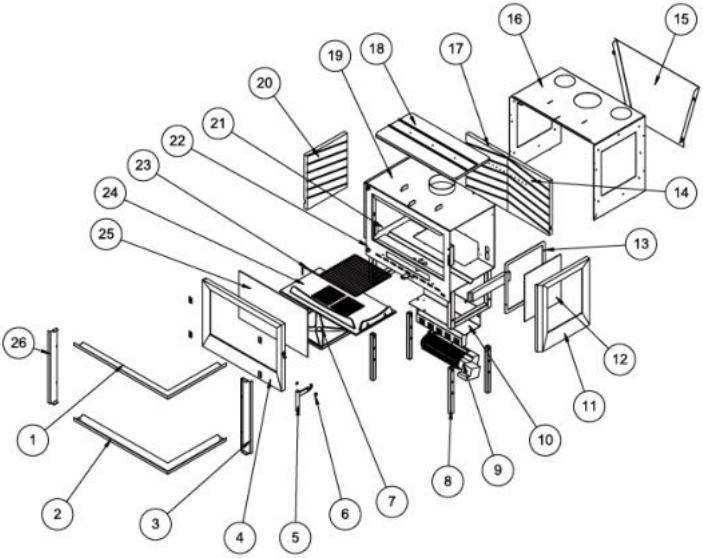

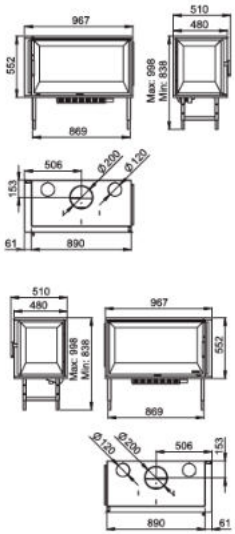

Č.	POPIS
1	Horní díl rámu
2	Spodní díl rámu
3	Pravý díl rámu
4	Dvířka
5	Páčka
6	Uzávěr páčky
7	Popelník
8	Nohy
9	Tangenciální turbína
10	Ochrana ventilátoru
11	Pravý bok
12	Sklo na pravé straně
13	Rám pro sklo
14	Pravý zadní vermikulit
15	Zadní díl komory
16	Těleso
17	Levý zadní vermikulit
18	Deflektor
19	Strop
20	Levý zadní vermikulit
21	Zarážka grilu
22	Čelní strana
23	Gril
24	Litinový rošt
25	Sklo
26	Levý díl rámu

1.14. I703

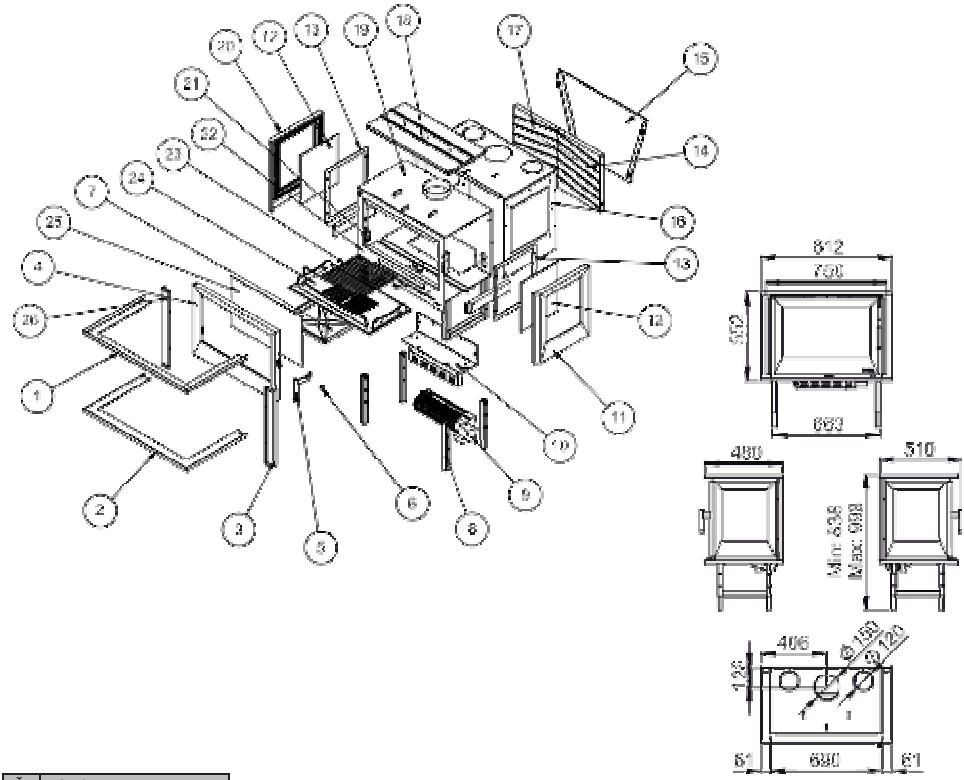

Č.	POPIS
1	Horní díl rámu
2	Spodní díl rámu
3	Pravý díl rámu
4	Dvířka
5	Páčka
6	Uzávěr páčky
7	Popelník
8	Nohy
9	Tangenciální turbína
10	Ochrana ventilátoru
11	Pravý bok
12	Sklo na pravé straně
13	Rám pro sklo
14	Pravý zadní vermikulit
15	Zadní díl komory
16	Těleso
17	Levý zadní vermikulit
18	Deflektor
19	Strop
20	Levý bok
21	Regulace grilu
22	Čelní strana
23	Gril
24	Litinový rošt
25	Sklo
26	Levý díl rámu

1.15. I903

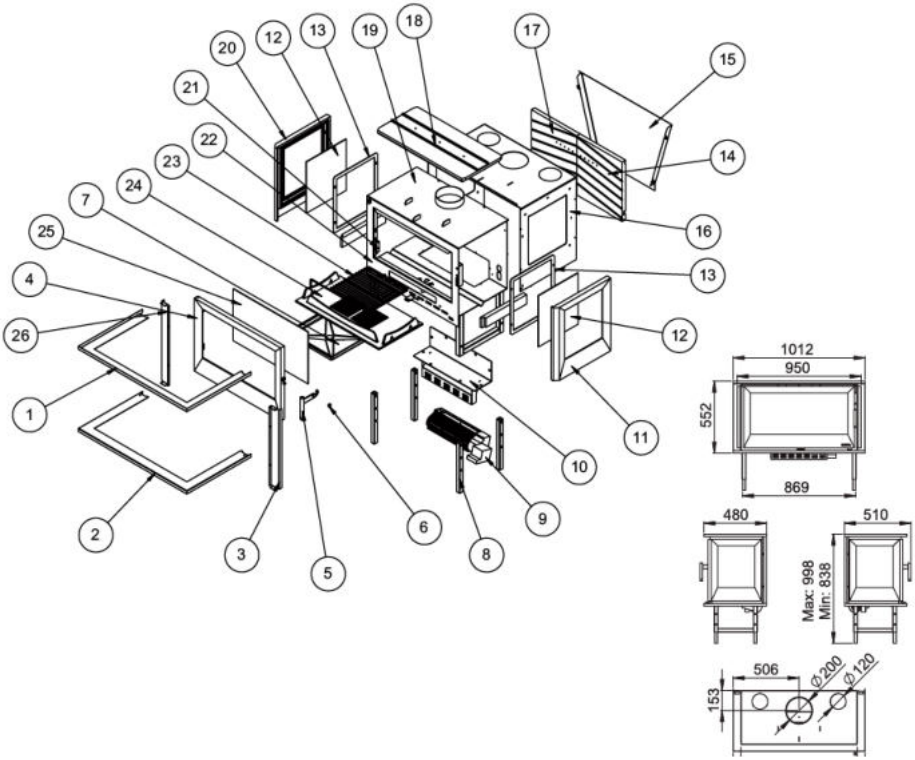

Č.	POPIS
1	Horní díl rámu
2	Spodní díl rámu
3	Pravý díl rámu
4	Dvířka
5	Páčka
6	Uzávěr páčky
7	Popelník
8	Nohy
9	Tangenciální turbína
10	Ochrana ventilátoru
11	Pravý bok
12	Sklo na pravé straně
13	Rám pro sklo
14	Pravý zadní vermikulit
15	Zadní díl komory
16	Těleso
17	Levý zadní vermikulit
18	Deflektor
19	Strop
20	Levý bok
21	Regulace grilu
22	Čelní strana
23	Gril
24	Litinový rošt
25	Sklo
26	Levý díl rámu

1.16. CH1000

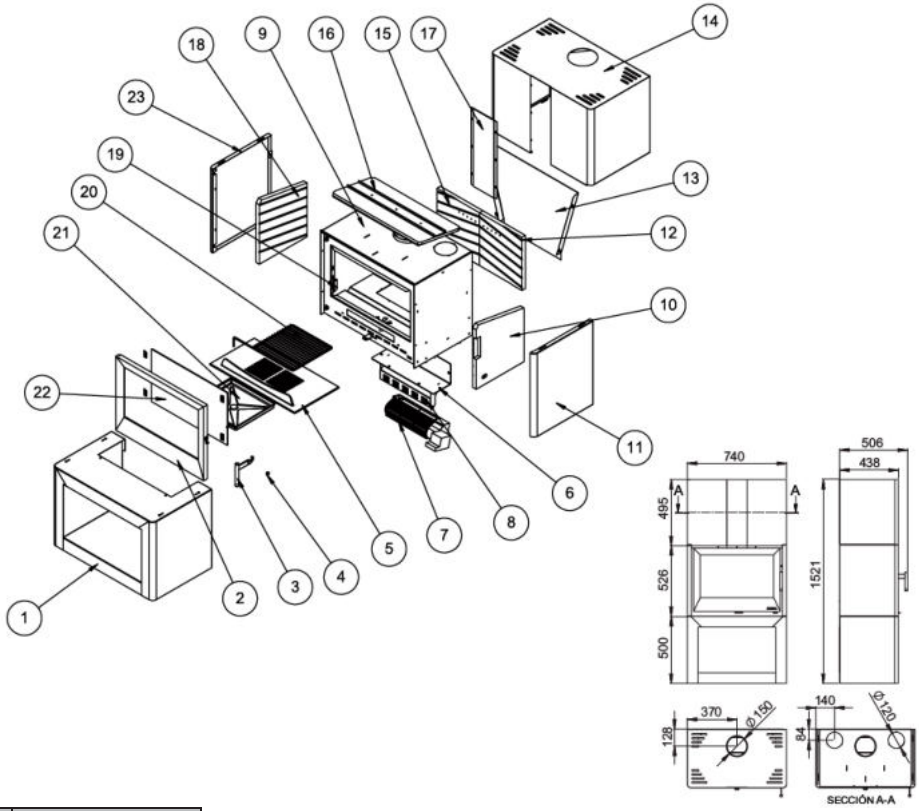

Č.	POPIS
1	Základna
2	Dvířka
3	Páčka
4	Uzávěr páčky
5	Litinový rošt
6	Nosník ventilátoru
7	Tangenciální turbína
8	Ochrana ventilátoru
9	Těleso
10	Pravý boční vermikulit
11	Pravý bok
12	Pravý zadní vermikulit
13	Zadní díl komory
14	Horní kryt
15	Levý zadní vermikulit
16	Deflektor
17	Sklo krytu
18	Levý zadní vermikulit
19	Regulace grilu
20	Gril
21	Popelník
22	Sklo
23	Levý bok

1.17. CH2000

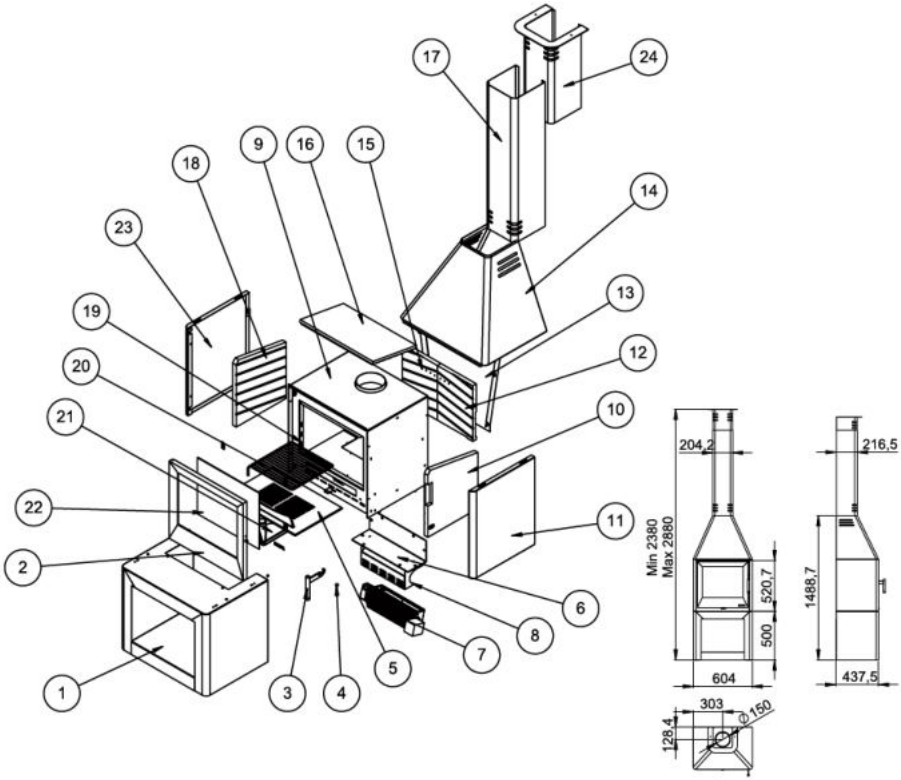

Č.	POPIS
1	Základna
2	Dvířka
3	Páčka
4	Uzávěr páčky
5	Litinový rošt
6	Nosník ventilátoru
7	Tangenciální turbína
8	Ochrana ventilátoru
9	Těleso
10	Pravý boční vermikulit
11	Pravý bok
12	Pravý zadní vermikulit
13	Zadní díl komory
14	Digestoř
15	Levý zadní vermikulit
16	Deflektor
17	Kryt kouřovodu
18	Levý zadní vermikulit
19	Regulace grilu
20	Gril
21	Popelník
22	Sklo
23	Levý bok
24	Teleskopický kryt

1.18. CH3000

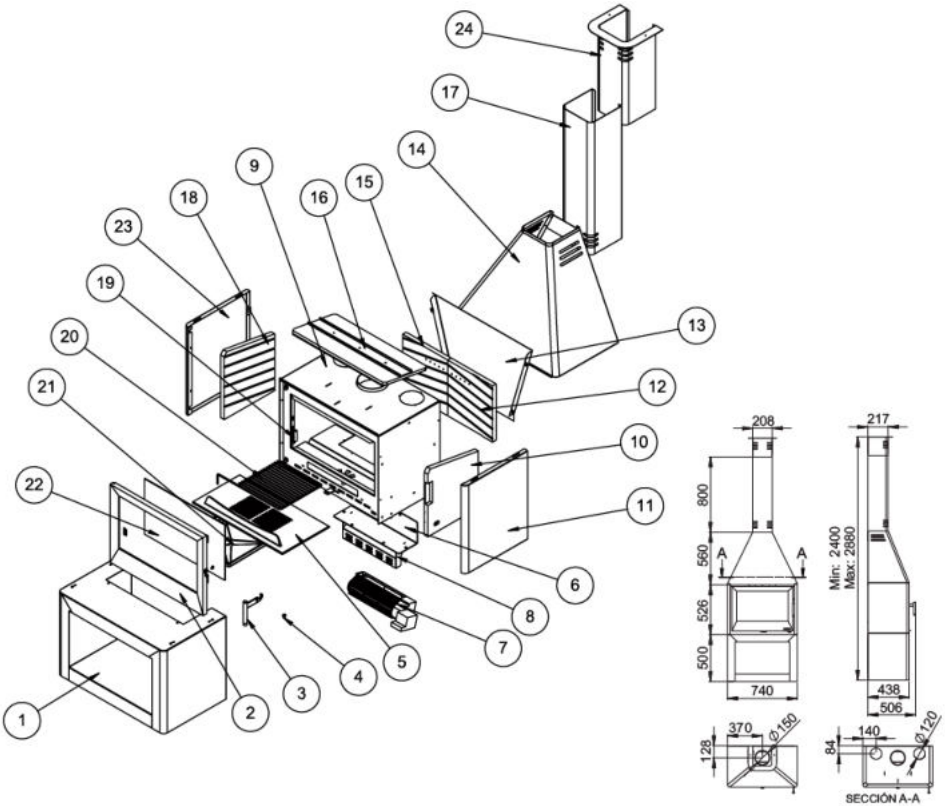

Č.	POPIS
1	Základna
2	Dvířka
3	Páčka
4	Uzávěr páčky
5	Litinový rošt
6	Nosník ventilátoru
7	Tangenciální turbína
8	Ochrana ventilátoru
9	Těleso
10	Pravý boční vermikulit
11	Pravý bok
12	Pravý zadní vermikulit
13	Zadní díl komory
14	Digestoř
15	Levý zadní vermikulit
16	Deflektor
17	Kryt kouřovodu
18	Levý zadní vermikulit
19	Regulace grilu
20	Gril
21	Popelník
22	Sklo
23	Levý bok
24	Teleskopický kryt

1.19. CH4000E

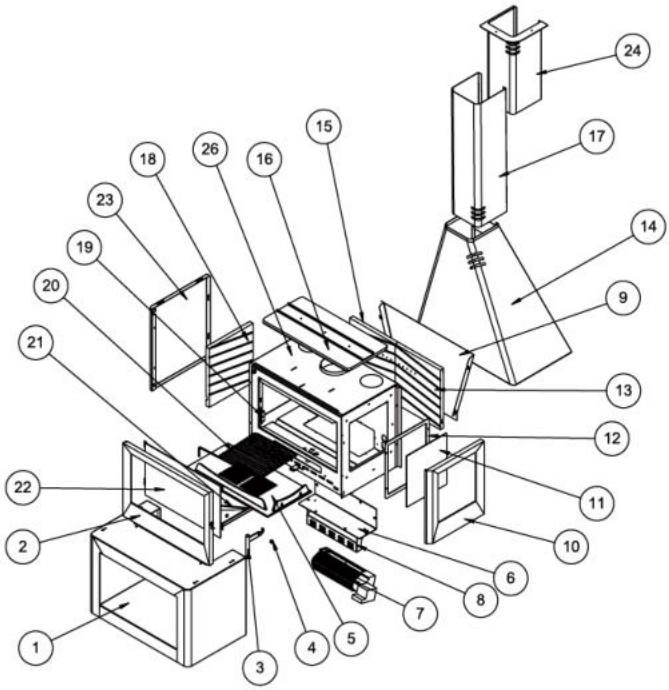

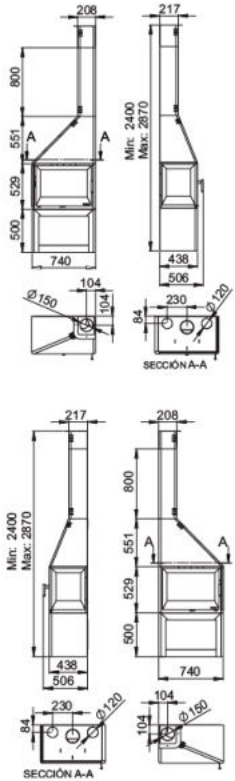

Č.	POPIS
1	Základna
2	Dvířka
3	Páčka
4	Uzávěr páčky
5	Litinový rošt
6	Nosník ventilátoru
7	Tangenciální turbína
8	Ochrana ventilátoru
9	Těleso
10	Pravý boční vermikulit
11	Pravý bok
12	Pravý zadní vermikulit
13	Zadní díl komory
14	Digestoř
15	Levý zadní vermikulit
16	Deflektor
17	Kryt kouřovodu
18	Levý zadní vermikulit
19	Regulace grilu
20	Gril
21	Popelník
22	Sklo
23	Levý bok
24	Teleskopický kryt

1.20. CH5000

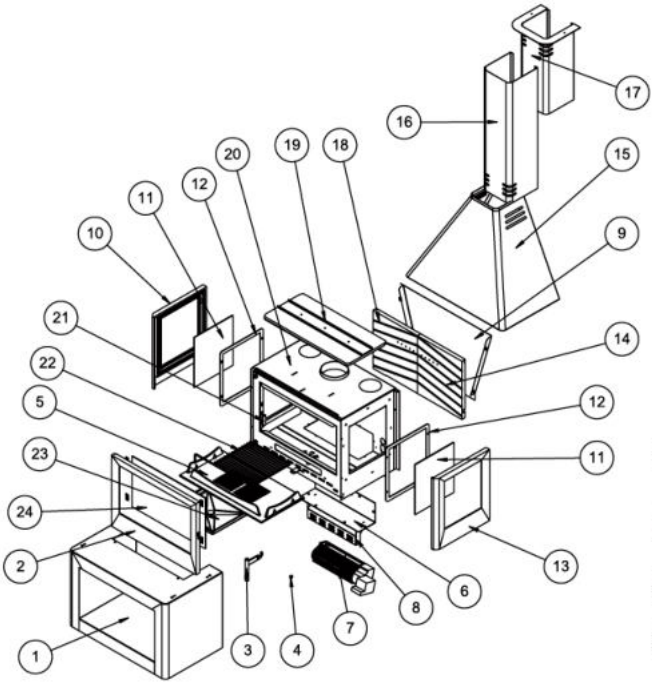

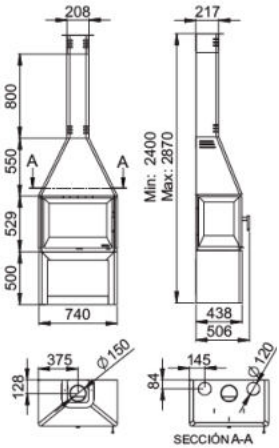

Č.	POPIS
1	Základna
2	Dvířka
3	Páčka
4	Uzávěr páčky
5	Litinový rošt
6	Nosník ventilátoru
7	Tangenciální turbína
8	Ochrana ventilátoru
9	Těleso
10	Pravý boční vermikulit
11	Pravý bok
12	Pravý zadní vermikulit
13	Zadní díl komory
14	Digestoř
15	Levý zadní vermikulit
16	Deflektor
17	Kryt kouřovodu
18	Levý zadní vermikulit
19	Regulace grilu
20	Gril
21	Popelník
22	Sklo
23	Levý bok
24	Teleskopický kryt

INDEX

12. ZÁRUČNÍ PODMÍNKY 39

12.1. ZÁRUKA BUDE PLATNÁ ZA PODMÍNEK 39
12.2. ZÁRUKA BUDE NEPLATNÁ ZA PODMÍNEK 39
12.3. NENÍ SOUČÁSTÍ ZÁRUKY 39
12.4. VYLOUČENÍ ODPOVĚDNOSTI 39
12.5. INDIKACE V PŘÍPADĚ NENORMÁLNÍ FUNKCE DANÉHO MODELU 39

12. ZÁRUČNÍ PODMÍNKY

Výrobce Boreal potvrzuje, že uvedené zařízení splňuje veškeré požadavky a předpisy pro výrobu a zavazuje se zajistit opravu nebo výměnu porušených nebo poškozených dílů deskovité konstrukce, pokud byl zástupce společnosti informován před uplynutím doby 2 let. Na nátěr i přenosné části, jako je např. rošt, deflektor nebo skleněný kryt na polena, a rovněž i na elektrická zařízení, např. turbínu, termostat a rezistor (u těch modelů, které uvedené položky obsahují), se vztahuje 2letá záruka, pokud byly dodrženy normy pro instalaci a používání doporučené výrobcem v tomto návodu.

Tento záruční list vydaný výrobcem se vztahuje na opravu a výměnu zařízení nebo kteréhokoliv vadného dílu za následujících podmínek:

12.1. ZÁRUKA BUDE PLATNÁ ZA PODMÍNEK

Záruka bude platná pouze za těchto podmínek:

1. Uvedené zařízení bylo nainstalováno kvalifikovaným pracovníkem akreditovaným podle daných norem, při respektování instalačních norem tohoto návodu a platných předpisů v příslušném regionu nebo státu.
2. Dané zařízení musí být odzkoušeno po dostatečnou dobu před prováděním dodatečných operací, jako je např. povrchová úprava, natírání, tvorba spojů, atd. Tato záruka se nebude vztahovat na výlohy vzniklé v důsledku provádění odinstalace nebo opakované instalace a rovněž ani na výlohy odvozené od hodnoty předmětů umístěných v místnosti instalace.
3. Záruční list musí být úplný, podepsaný a musí obsahovat jméno autorizovaného prodejce a jméno kupujícího.
4. K výskytu závad dojde v průběhu doby, která nepřesáhne dobu sjednanou s klientem v rámci nákupní faktury. Příslušné datum bude potvrzeno ve faktuře, která musí být řádně vyplněná, včetně uvedení jména autorizovaného prodejce, jména kupujícího, popisu daného modelu a kupní ceny. Tento dokument musí být zachován v dobrém stavu a může být vyžadován útvarem Služby technické pomoci (Technical Assistance Service). Po uplynutí této doby, nebo jestliže nedošlo ke splnění následujících podmínek, tato záruka zanikne.

TATO ZÁRUKA SPLŇUJE POŽADAVKY EVROPSKÉ SMĚRNICE Č. 1999/44.

12.2. ZÁRUKA BUDE NEPLATNÁ ZA PODMÍNEK

1. Nedojde ke splnění předchozích podmínek.
2. Překročení doby platnosti záruky od data nákupu daného modelu.
3. Nedostatečná fiskální dokumentace, pozměnění nebo nezpůsobilost faktury a rovněž i neodpovídající záruční číslo daného modelu.
4. Došlo k chybám při instalaci nebo samotná instalace nesplňuje požadavky platných norem a podmínek obsažených v tomto návodu.
5. Nedojde ke splnění podmínek provádění servisní činnosti u tohoto modelu tak, jak je popsáno v tomto návodu.
6. Nesprávně provedené úpravy nebo poškození zařízení následkem výměny neoriginálních komponent nebo činnosti provedené osobami, které nebyly autorizovány výrobcem Boreal.
7. Provedení elektrické a/nebo hydraulické instalace, která nesplňuje požadavky příslušných předpisů.
8. Poškození způsobené běžnou korozí nebo vznikem úsad typických pro topné systémy. Podobně jako u teplovodních kotlů.
9. Došlo k poškození v důsledku nesprávného používání daného produktu, modifikací nebo nesprávné manipulace, a zejména přikládání nadměrného množství palivového dřeva nad specifikovanou hodnotu nebo používání nedovolených paliv, jak bylo stanoveno v tomto návodu.
10. Došlo k poškození v důsledku působení atmosférických podmínek, chemických a elektrochemických přípravků a rovněž neefektivního nebo nedostatečného kouřovodu a dalších příčin, které nevycházejí z výroby daného zařízení.
11. Veškerá poškození při přepravě (doporučuje se provést pečlivou kontrolu produktu při jeho obdržení) musí být neprodleně nahlášena distributorovi a je potřeba je zohlednit v přepravních dokladech a v kopii pro dopravce.

12.3. NENÍ SOUČÁSTÍ ZÁRUKY

1. Konstrukční práce. Tato záruka se nebude vztahovat na výlohy v důsledku provádění odinstalace nebo opakované instalace a rovněž ani na výlohy odvozené od hodnoty předmětů umístěných v místnosti instalace.
2. Záruka se v žádném případě nevztahuje na rozbití skla. Tento typ skla je certifikovaný pro odolávání tepelným rázům až do teploty 750 °C, přičemž se uvnitř tohoto zařízení této teploty nedosahuje. Z tohoto důvodu lze rozbití skla způsobit pouze následkem nesprávné manipulace, což je důvod, na který se tato záruka nevztahuje.
3. Poškození spojů, plechů, litinových roštů nebo jakýchkoliv jiných litinových dílů deformací a/nebo prasknutím v důsledku nesprávného používání, používání nesprávného paliva nebo jeho nadměrné dávky.
4. Chromované nebo pozlacené části a majolika a/nebo kámen. Barevné změny a rozdíly při natočení částí, zrnění nebo skvrny na některých částech nemají vliv na kvalitu produktu a nejedná se tedy o důvod pro reklamaci, protože uvedené změny jsou dány přirozenými vlastnostmi těchto materiálů. Podobný princip platí i pro odchylky vzhledu oproti obrázkům v katalogu.
5. Zásahy v souvislosti s elektrickým zařízením a vnějšími komponentami, kde může zákazník při používání daného produktu přímo intervenovat, jsou rovněž vyjmuty ze záruky.
6. Provádění údržby a servisních úkonů u krbu a instalace.
7. Při výměně dílů se záruka na dané zařízení neprodlužuje. Délka záruky na vyměněný díl je 6 měsíců od jeho instalace.

12.4. VYLOUČENÍ ODPOVĚDNOSTI

Výrobce Boreal nebude za žádných okolností akceptovat jakoukoliv kompenzaci za přímé nebo nepřímé poškození způsobené daným produktem nebo v souvislosti s ním.

12.5. INDIKACE V PŘÍPADĚ NENORMÁLNÍ FUNKCE DANÉHO MODELU

V případě nesprávné funkce daného zařízení bude spotřebitel následovat tyto indikace:

- Prostudujte si pokyny pro odstraňování závad v tomto návodu.
- Ověřte, zda se na daný problém vztahuje záruka.
- Kontaktujte vašeho distributora, u něhož jste si zakoupili váš model, doručte mu příslušnou fakturu a sdělte mu informaci o tom, kde je daný produkt instalován.
- V případě, kdy se na daný model vztahuje záruka, jak je stanoveno v dokumentu DL n24 ze dne 2. 2. 2002, jste povinni kontaktovat distributora, u něhož jste si zakoupili daný produkt. Daný distributor se obrátí na výrobce Boreal, která ho informuje o možnostech řešení.

ZÁRUČNÍ LIST	
JMÉNO A PŘÍJMENÍ	
TELEFON	
ADRESA	
MĚSTO	
REGION	
PSČ	
DATUM NÁKUPU	
MODEL	
SÉRIOVÉ ČÍSLO	

PODPIS/RAZÍTKO DISTRIBUTORA	PODPIS/RAZÍTKO INSTALAČNÍHO TECHNIKA

| „TENTO DOKUMENT UCHOVEJTE PRO PŘÍPAD JAKÉHOKOLIV BUDOUCÍHO ŘEŠENÍ SHODY/POŽADAVKŮ VE VZTAHU K VAŠEMU PRODUKTU“ | “

BOREAL

Výrobce si vyhrazuje možnost technické změny výrobků bez předchozího upozornění.Pro bližší informace neváhejte kontaktovat vašeho distributora.

V. 080716

www.borealcz.cz
boreal@borealcz.cz